BOSCH

Professional

GCM 340-305 D

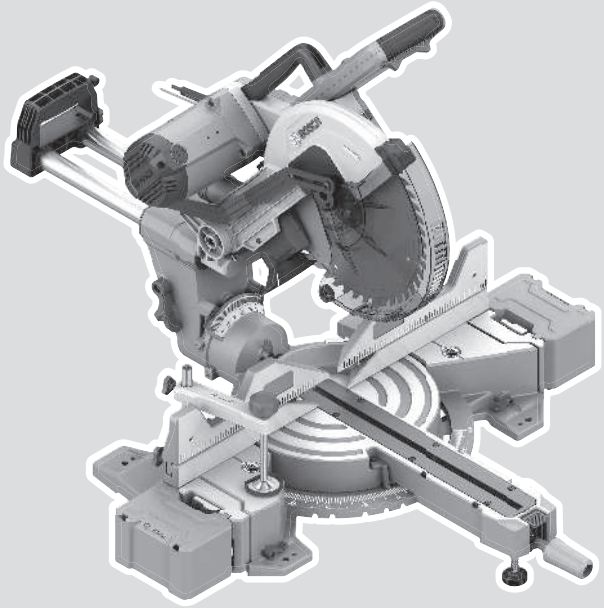

Robert Bosch Power Tools GmbH
70538 Stuttgart
GERMANY

www.bosch-pt.com

1 609 92A A2U (2026.07) PS / 29

1 609 92A A2U

ka ორიგინალი ექსპლუატაციის ინსტრუქცია

ქართული..... გვ. 14

https://eu-doc.bosch.com/

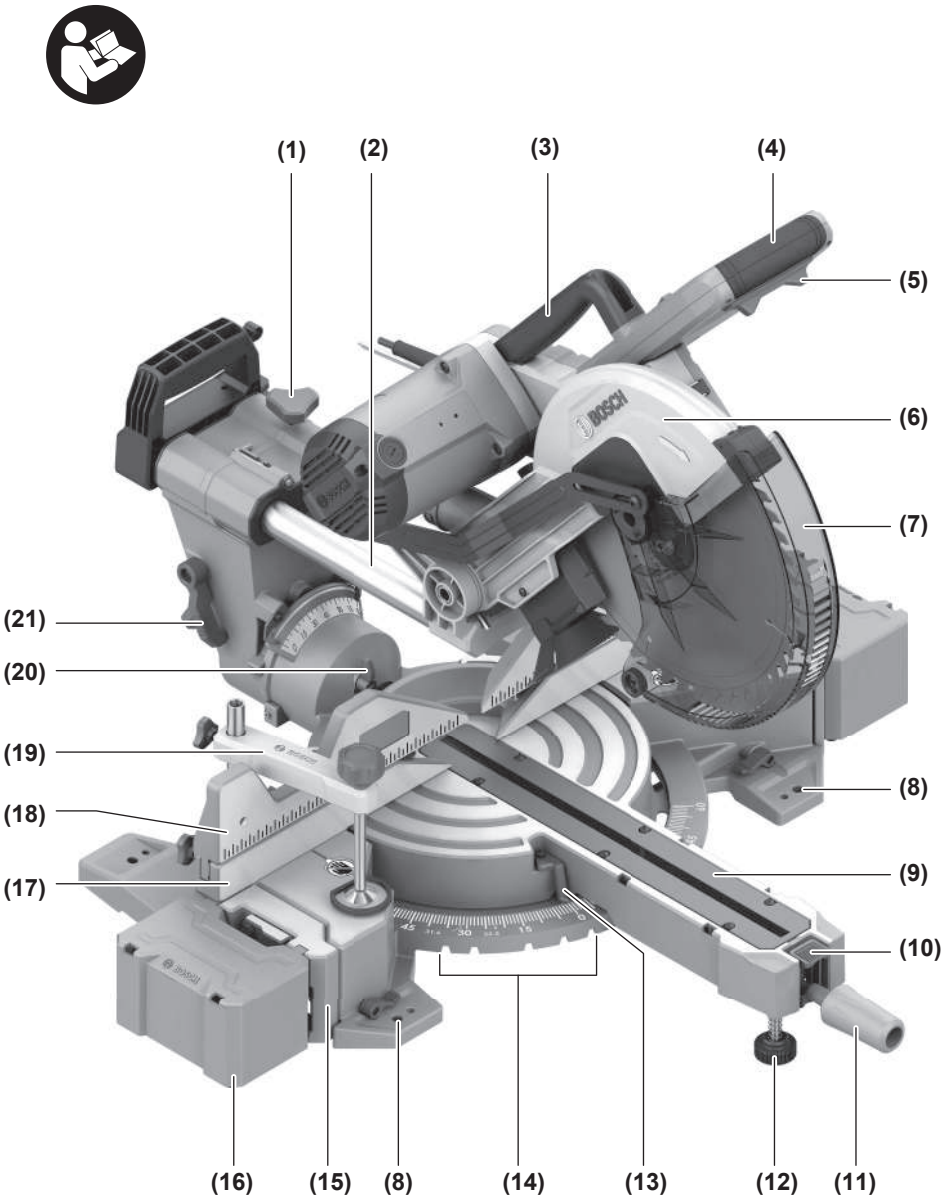
(1)
(2)
(3)
(4)
(5)
(6)
(7)
(21)
(20)
(19)
(18)
(17)
(8)
(9)
(10)
(16)
(15)
(8)
(14)
(13)
(12)
(11)

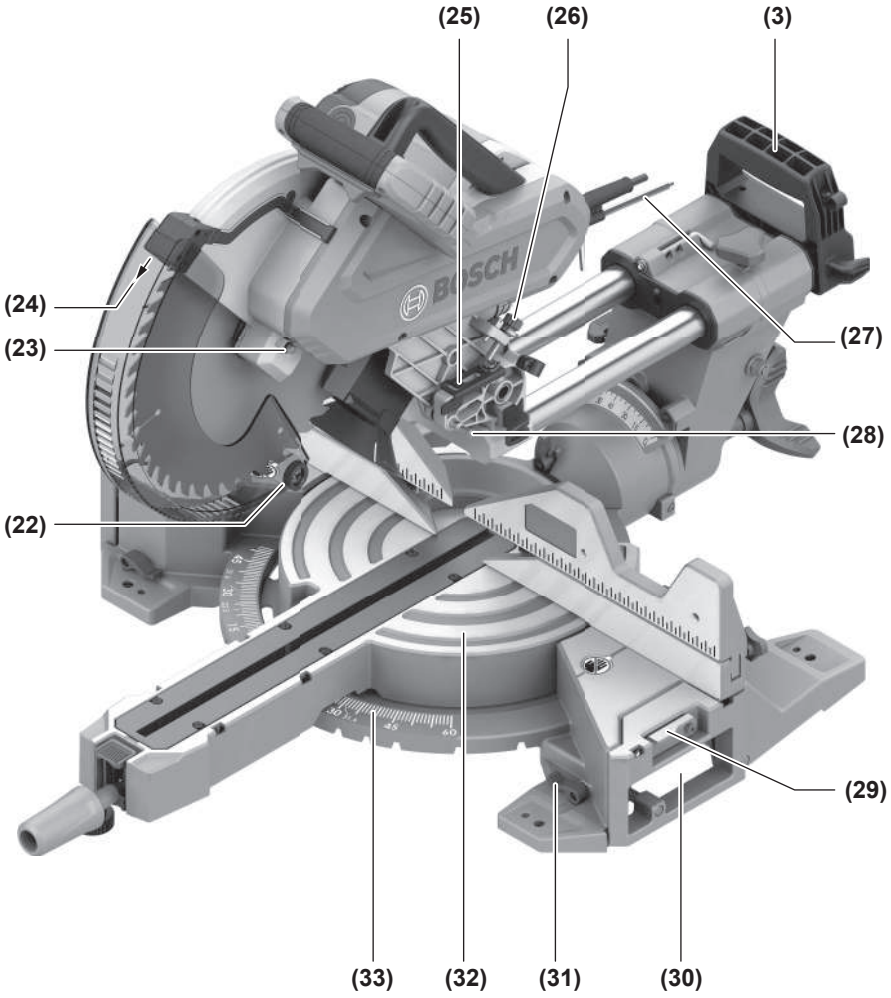
(25)
(26)
(3)
(24)
(23)
(27)
(28)
(22)
(29)
(33)
(32)
(31)
(30)

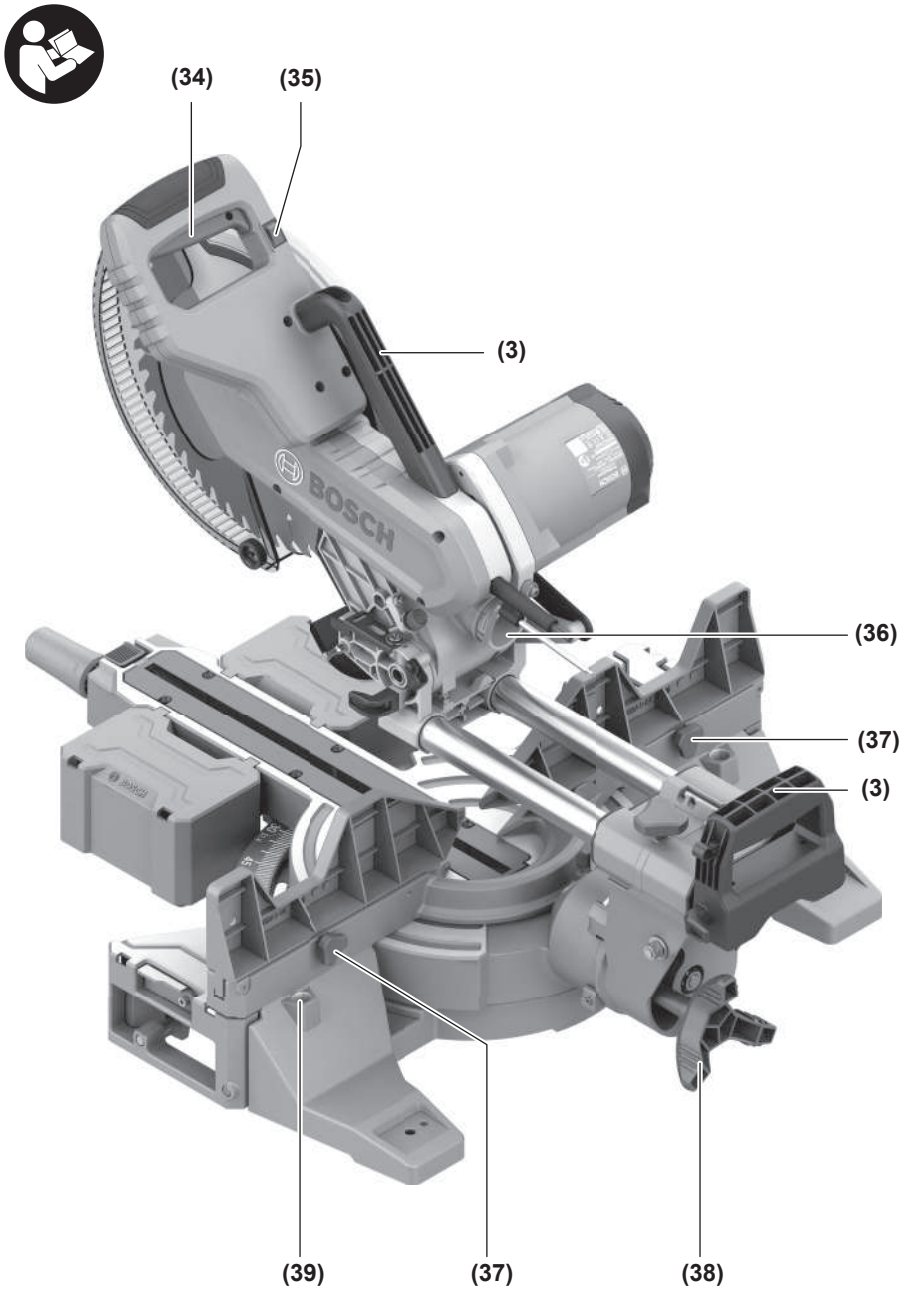
(34)
(35)
(3)
(36)
(37)
(3)
(39)
(37)
(38)

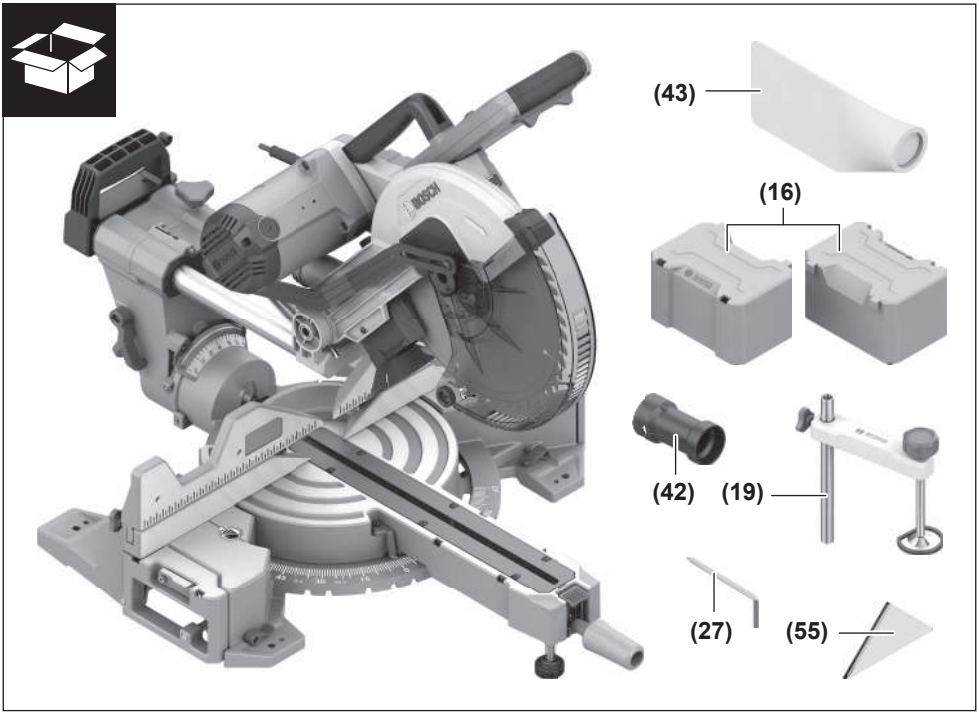
(43)
(16)
(42)
(19)
(27)
(55)

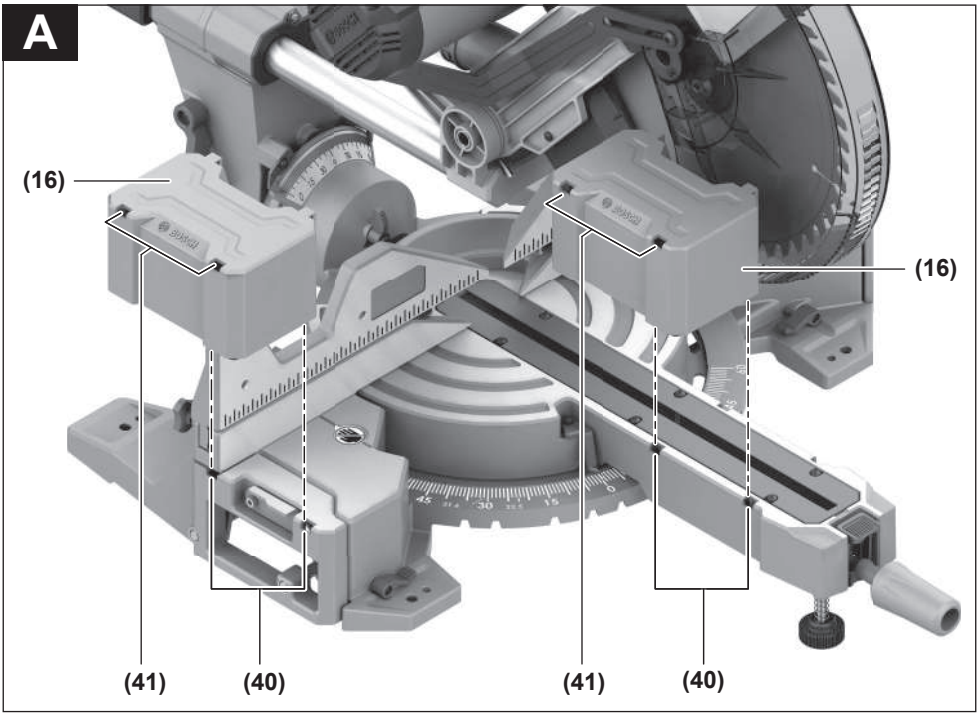
A
(16)
(16)
(41)
(40)
(41)
(40)

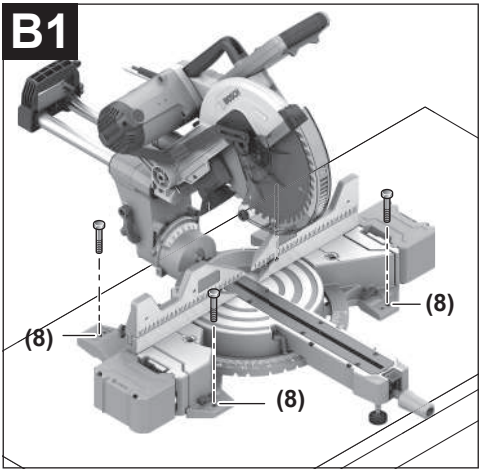
B1
(8)
(8)
(8)

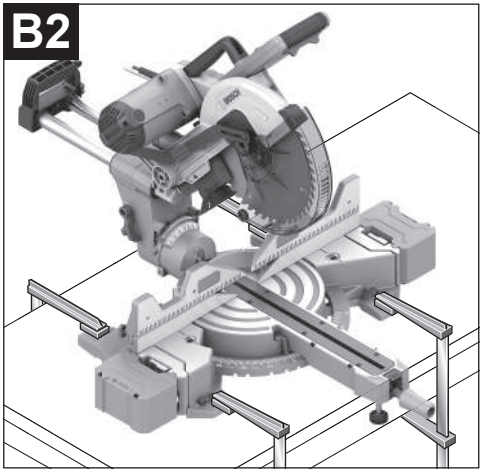
B2

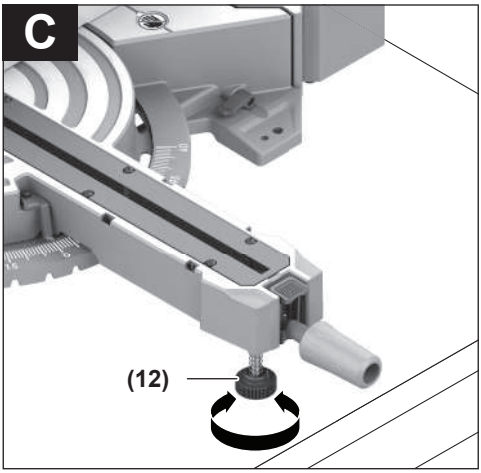
C
(12)

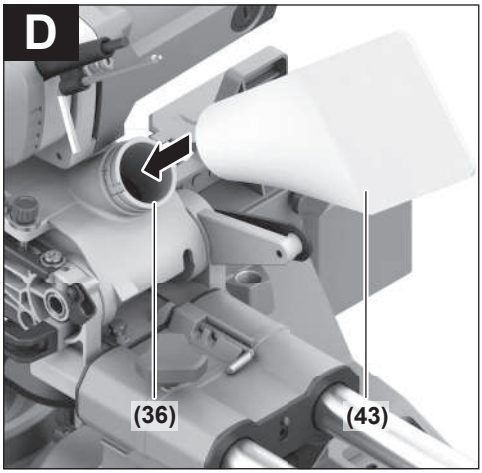
D
(36)
(43)

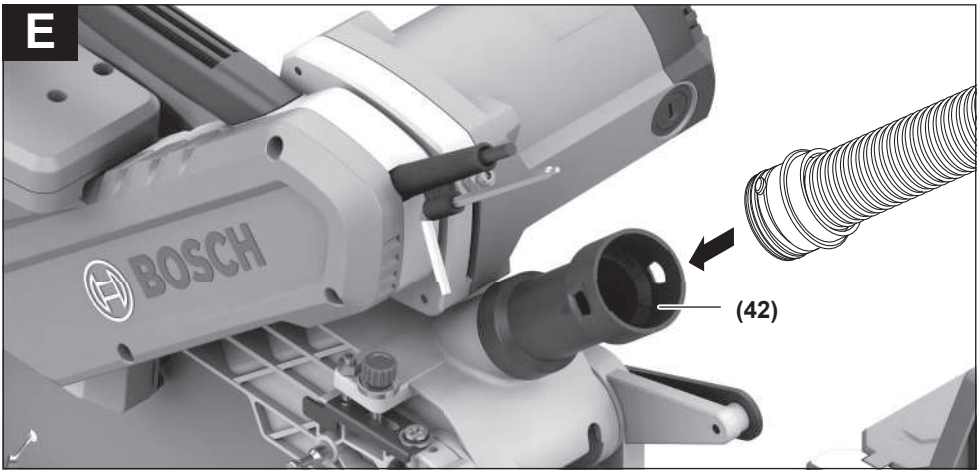
E
BOSCH
(42)

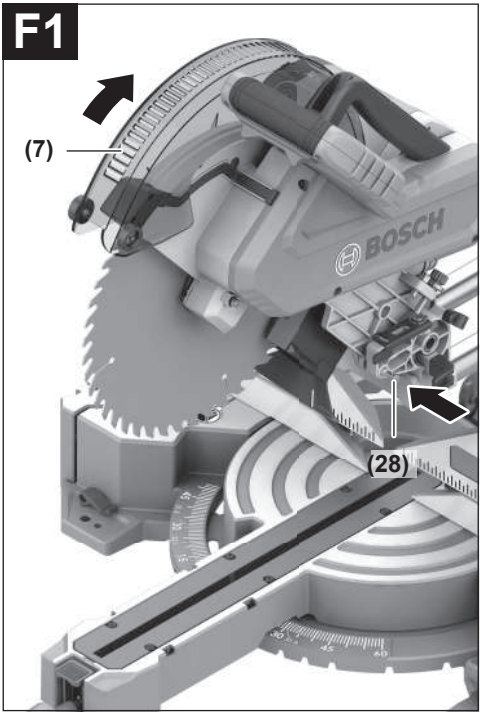
F1
(7)
(28)

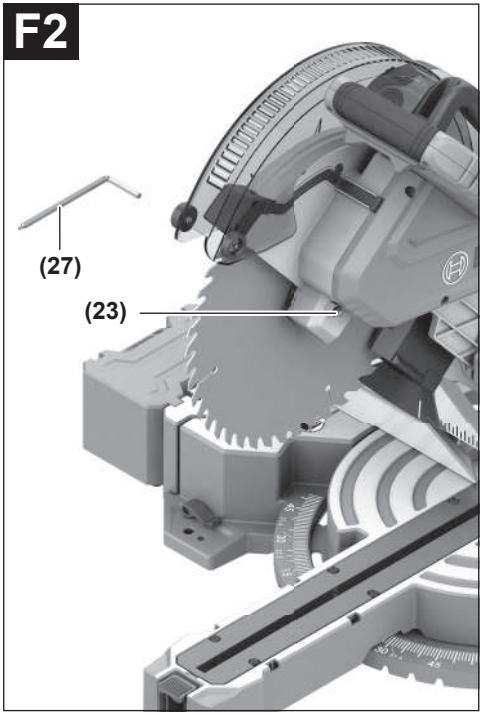
F2
(27)
(23)

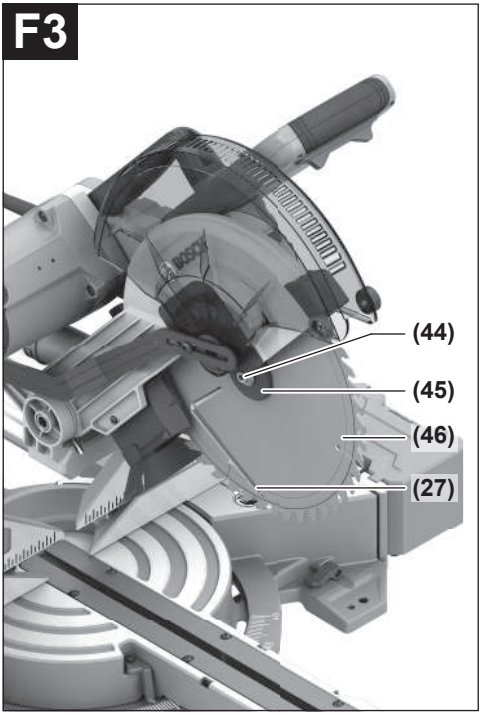
F3
(44)
(45)
(46)
(27)

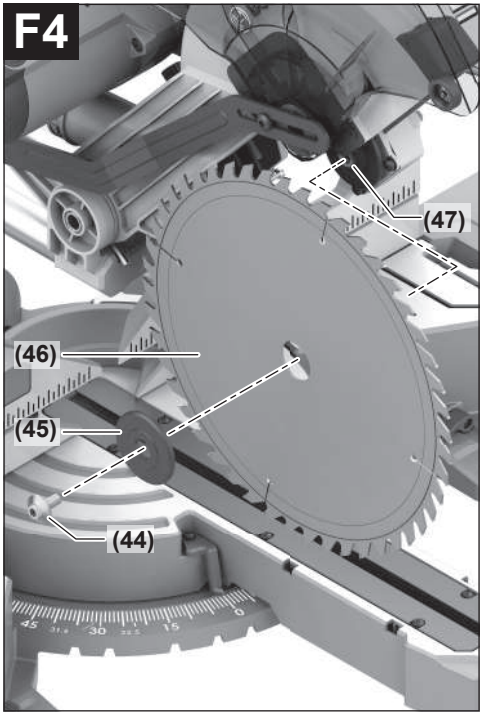
F4
(47)
(46)
(45)
(44)

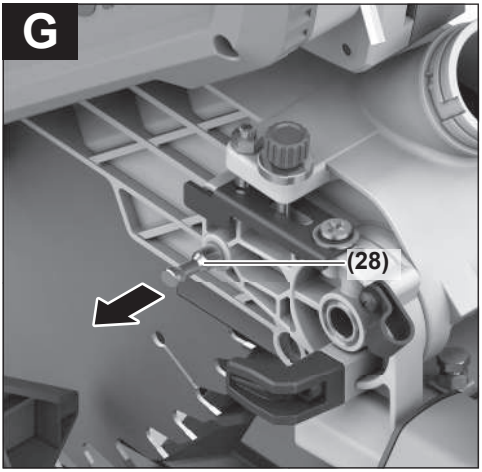
G
(28)

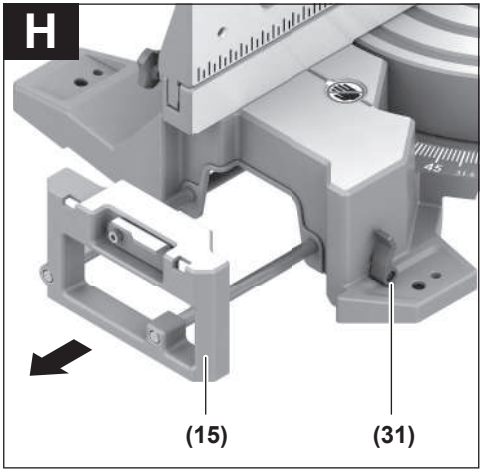
H
(15)
(31)

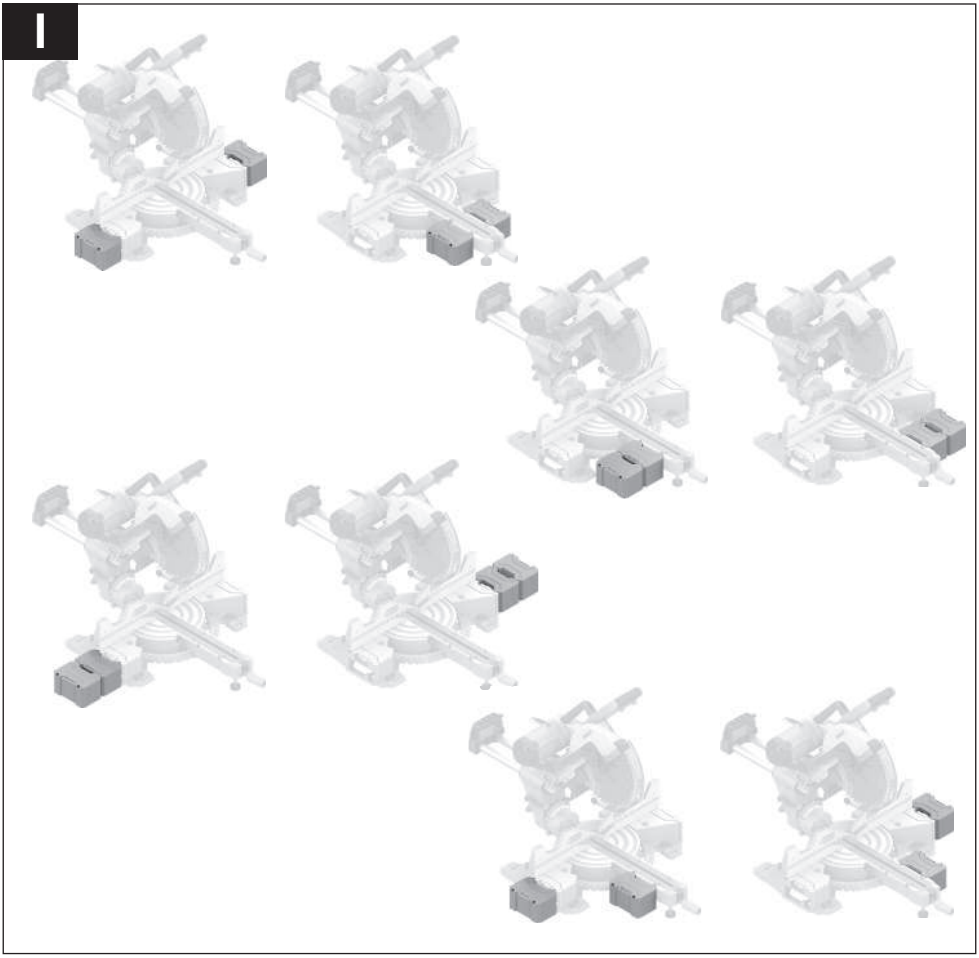
I

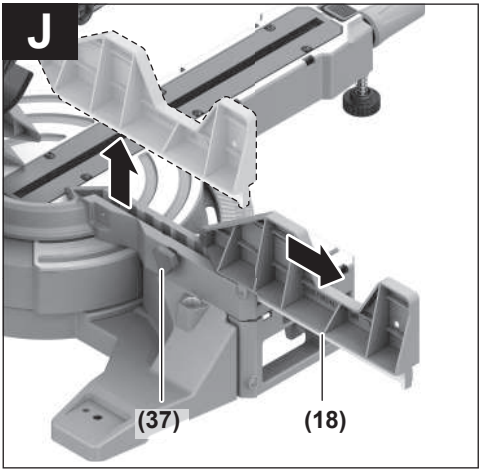
J
(37)
(18)

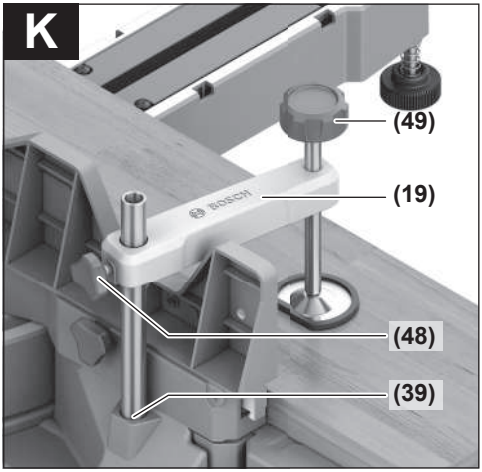
K
(49)
(19)
(48)
(39)

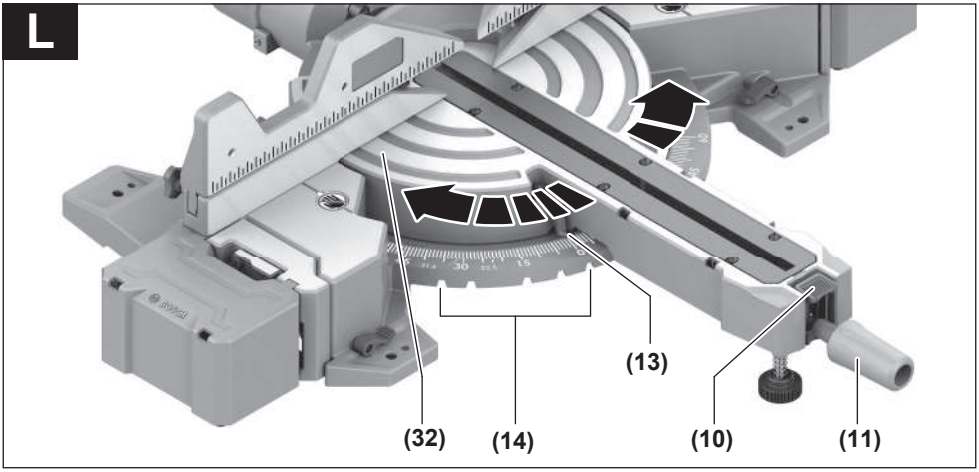
L
(32)
(14)
(13)
(10)
(11)

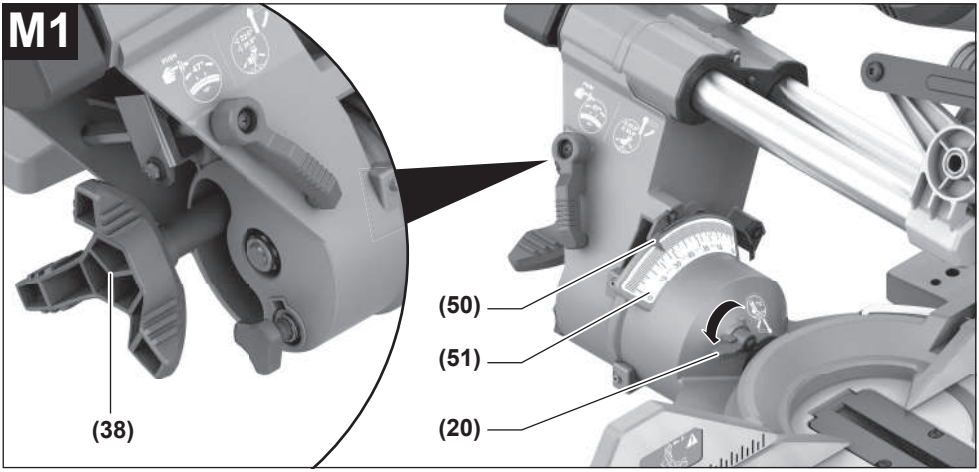
M1
(38)
(50)
(51)
(20)

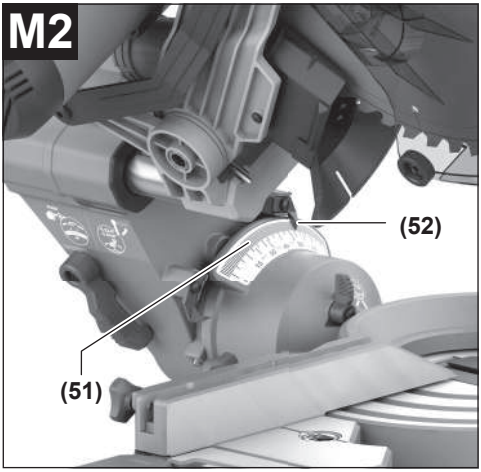
M2
(52)
(51)

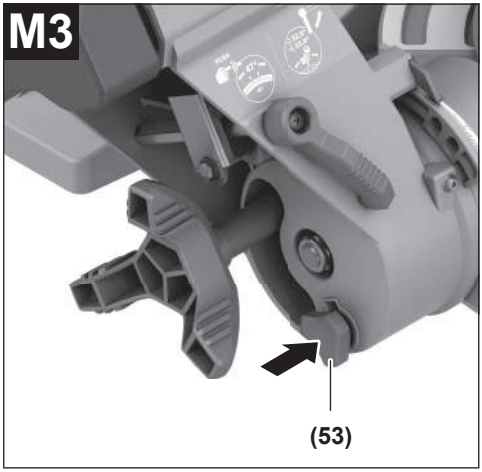
M3
(53)

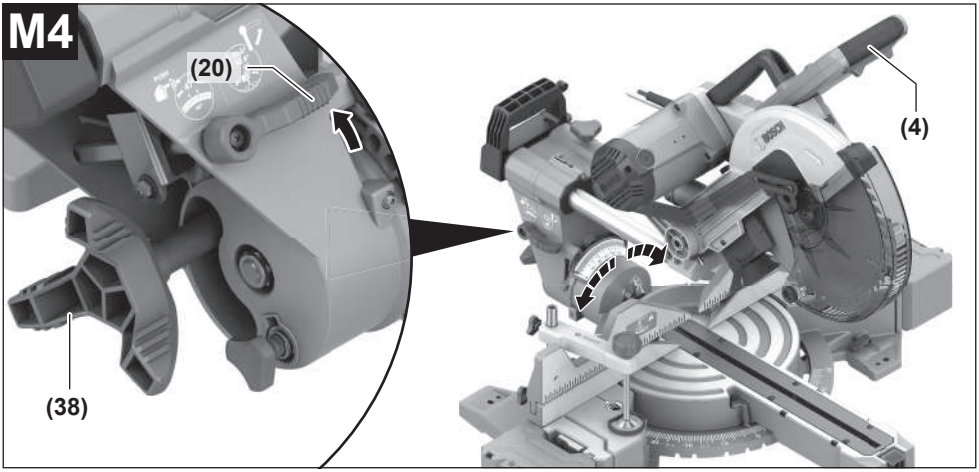
M4
(20)
(4)
(38)

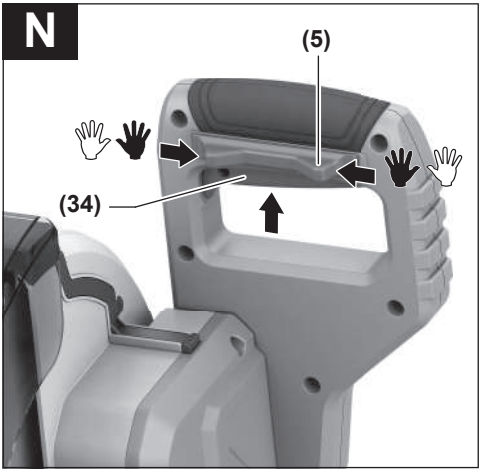
N
(5)
(34)

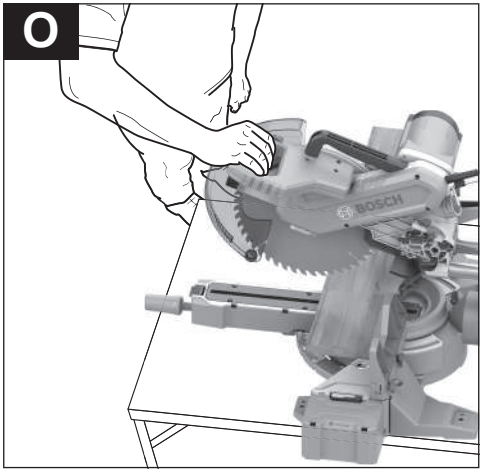
O
BOSCH

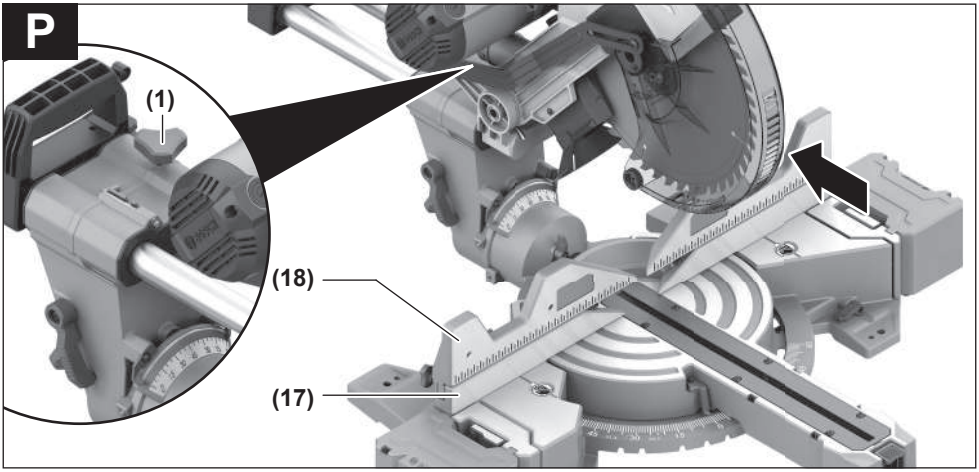
P
(1)
(18)
(17)

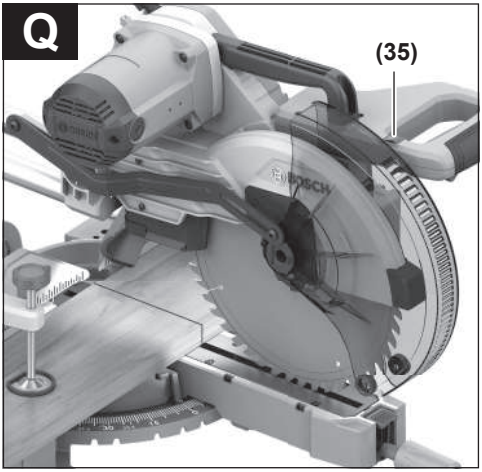
Q
(35)

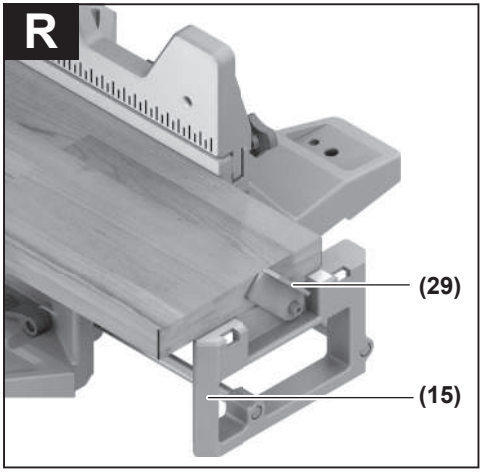
R
(29)
(15)

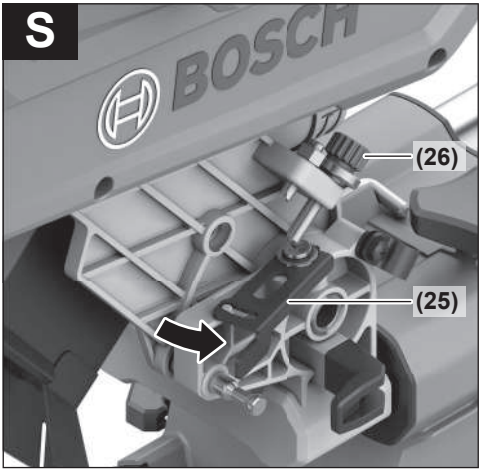
S
BOSCH
(26)
(25)

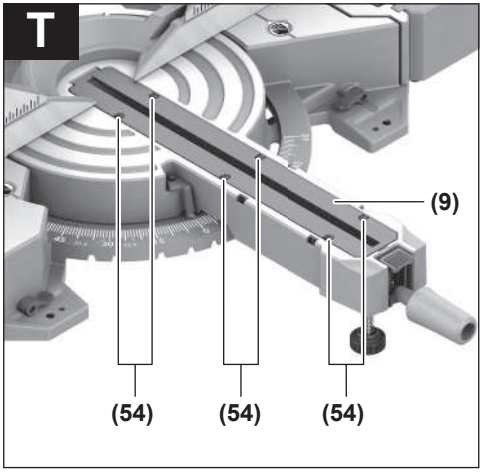
T
(9)
(54)
(54)
(54)

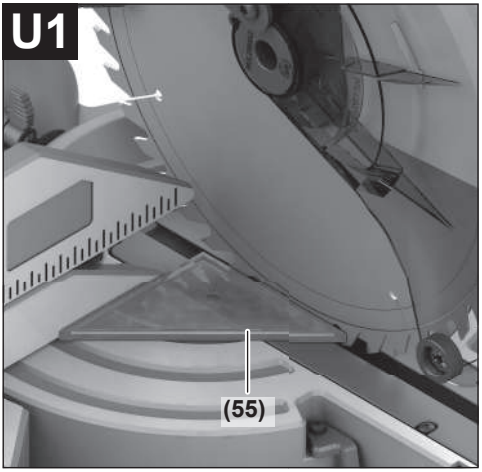
U1
(55)

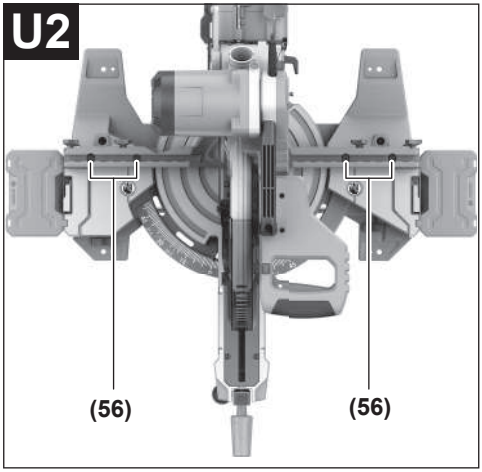
U2
(56)
(56)

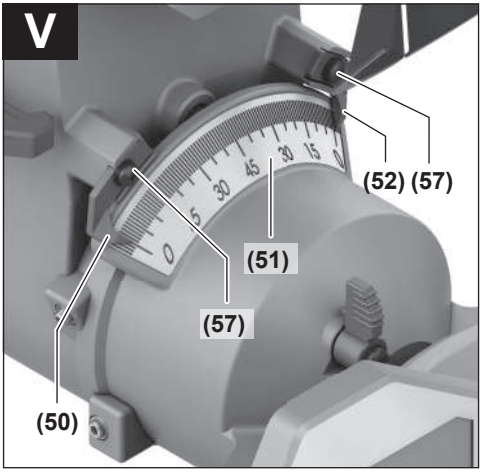
V
(52) (57)
(51)
(57)
(50)

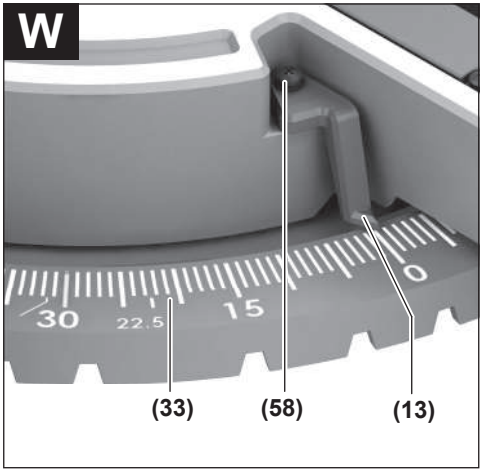
W
30
22.5
15
0
(33)
(58)
(13)

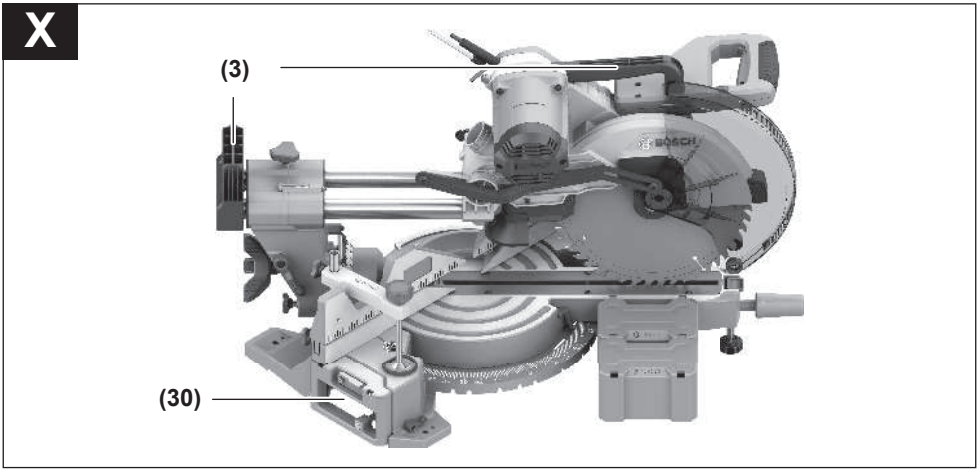
X
(3)
(30)

ქართული

უსაფრთხოების ტექნიკის მითითებები

ელექტროელსაწყოს ზოგადი უსაფრთხოების გაფრთხილებები

⚠ გაფრთხილება **გაეცანით უსაფრთხოების ყველა გაფრთხილებას, ინსტრუქციას, ილუსტრაციას და სპეციფიკაციებს, რომლებიც ერთვის ამ ელექტროელსაწყოს.** ქვემოთ ჩამოთვლილი ყველა ინსტრუქციის შეუსრულებლობამ შეიძლება გამოიწვიოს ელექტროშოკი, ხანძარი და/ან სერიოზული დაზიანება.

შეინახეთ ყველა გაფრთხილებები და ინსტრუქციები შემდგომი გამოყენებისთვის.

გაფრთხილებებში ტერმინი "ელექტროელსაწყო" ეხება თქვენს ელექტროენერგიაზე მომუშავე (ელექტროქსელში ჩასართავ) ელექტროელსაწყოს ან აკუმულატორზე მომუშავე (უკაბელო) ელექტროელსაწყოს.

სამუშაო ადგილის უსაფრთხოება

- ▶ **სამუშაო ადგილი უნდა იყოს სუფთა და კარგად განათებული.** დაბინძურებული ან ჩაბნელებული ადგილები შესაძლოა გახდეს უბედური შემთხვევის გამომწვევი მიზეზი.
- ▶ **არ იმუშაოთ ელექტროელსაწყოთი ფეთქებად გარემოში, სადაც არის აალებადი სითხეები, აირები ან მტვერი.** ელექტროელსაწყოები წარმოქმნიან ნაპერწკლებს, რომლებმაც შეიძლება გამოიწვიონ მტვრის აალება ან კვამლი.
- ▶ **ელექტროელსაწყოს მუშაობისას მოარიდეთ ბავშვები და უცხო პირები.** ყურადღების გაფანტვამ შესაძლოა გამოიწვიოს კონტროლის დაკარგვა.

ელექტროუსაფრთხოება

- ▶ **ელექტრხელსაწყოს შტეფსელი უნდა იყოს როზეტის თავსებადი. არასოდეს, არავითარ შემთხვევაში არ შეცვალოთ შტეფსელი. დამიწებულ ელექტროელსაწყოსთან არ გამოიყენოთ ადაპტერის შტეფსელი.** შეუცვლელი შტეფსელი და შესაბამისი სადენები შეამცირებს ელექტროშოკის რისკს.
- ▶ **მოერიდეთ სხეულით კონტაქტს დამიწებულ ზედაპირებთან, როგორიცაა მილები, რადიატორები, ღუმელები და მაცივრები.** თუ თქვენი სხეული დამიწებულია, არსებობს ელექტროშოკის გაზრდილი რისკი.
- ▶ **ელექტროელსაწყო მოარიდეთ წვიმას ან ნესტიან პირობებს.** ელექტროელსაწყოში შეღწეული წყალი გაზრდის ელექტროშოკის რისკს.
- ▶ **არ გამოიყენოთ კაბელი სხვა დანიშნულებისთვის. არასოდეს გამოიყენოთ კაბელი ელექტროელსაწყოს გადასატანად, გასაწევად ან გამოსართავად. მოაშორეთ კაბელი სითბოს, ზეთს, ბასრ კიდეებს ან მოძრავ ნაწილებს.** დაზიანებული ან ჩახვეული კაბელები ზრდის ელექტროშოკის რისკს.
- ▶ **ელექტროელსაწყოთი გარეთ მუშაობისას გამოიყენეთ გარე გამოყენებისათვის შესაფერისი დამაგრძელებელი კაბელი.** გარე პირობებისთვის შესაფერისი კაბელის გამოყენება ამცირებს ელექტროშოკის რისკს.
- ▶ **თუ ელექტროელსაწყოს მუშაობა ნესტიან ადგილას გარდაუვალია, გამოიყენეთ ნარჩენი დენისგან დამცავი მოწყობილობა (RCD).** RCD–ის გამოყენება ამცირებს ელექტროშოკის რისკს.

პირადი უსაფრთხოება

- ▶ **ელექტროელსაწყოთი მუშაობისას იყავით ფხიზლად, აკონტროლეთ საკუთარი მოქმედება და იხელმძღვანელეთ საღი აზრით. არ გამოიყენოთ ელექტროელსაწყო დაღლილ მდგომარეობაში ან ნარკოტიკების, ალკოჰოლის ან მედიკამენტების ზემოქმედების ქვეშ.** უყურადღებობამ ელექტროელსაწყოსთან მუშაობისას შესაძლოაა გამოიწვიოს სერიოზული პირადი ზიანი.
- ▶ **გამოიყენეთ ინდივიდუალური დაცვის აღჭურვილობა. ყოველთვის ატარეთ თვალის დამცავი საშუალება.** დამცავი აღჭურვილობა, როგორიცაა მტვრისგან დასაცავი ნიღაბი, მოცურებისგან დამცავი უსაფრთხო ფეხსაცმელი, ჩაფხუტი ან სმენის დამცავი მოწყობილობა, რომელიც გამოიყენება შესაბამის პირობებში, შეამცირებს პირად დაზიანებებს.
- ▶ **უნებლიე ჩართვის აღკვეთა. დარწმუნდით, რომ ელექტრომოწყობილობა გამორთულ მდგომარეობაშია, სანამ ჩართავთ დენის წყაროში და/ან ჩასვამთ აკუმულატორს, აიღებთ ხელში ან გადაიტანთ იარაღს.** ელექტროელსაწყოს გადატანა გადამრთველზე განთავსებული თითით ან ჩართულ მდგომარეობაში შესაძლოა გახდეს უბედური შემთხვევის გამომწვევი მიზეზი.
- ▶ **ელექტროელსაწყოს ჩართვამდე, გამოიღეთ ნებისმიერი რეგულირების ან ქანჩის გასაღები.** რეგულირების ან ქანჩის გასაღები, რომელიც ჩარჩენილია ელექტროელსაწყოს მბრუნავ ნაწილში, შესაძლოა გამოიწვიოს დაზიანება.
- ▶ **არ გადააჭარბოთ. ყოველთვის მყარად იდექით ფეხზე და დაიცავით წონასწორობა.** ეს შესაძლებლობას გაძლევთ უკეთესად აკონტროლოთ ელექტროელსაწყო მოულოდნელ სიტუაციებში.
- ▶ **ჩაიცვით სათანადოდ. არ ატაროთ ფართო ტანსაცმელი ან სამკაული. თქვენი თმა და ტანსაცმელი მოარიდეთ მოძრავ ნაწილებს.**

ფართო ტანსაცმელი, სამკაული ან გრძელი თმა შესაძლოა მოხვდეს მოძრავ ნაწილებში.

- **თუ გათვალისწინებულია მტვრის შემკრეფი და შესასრუტი მოწყობილობების შეერთება, დარწმუნდით, რომ ისინი შეერთებულია და სწორად გამოიყენება.** მტვრის შემგროვებლის გამოყენებამ შესაძლოა შეამციროს მტვერთან დაკავშირებული საფრთხეები.
- **ხელსაწყოებთან მუშაობის დიდი გამოცდილების გამო არ დაკარგოთ სიფხიზლე და არ უგულებელყოთ ხელსაწყოსთან მუშაობის უსაფრთხოების პრინციპები.** უყურადღებო ქმედებამ შესაძლოა წამში გამოიწვიოს მძიმე დაზიანება.

ელექტროხელსაწყოს გამოყენება და მოვლა

- **არ დაატანოთ ძალა ელექტროხელსაწყოს. გამოიყენეთ სწორი ელექტროხელსაწყო დანიშნულებისამებრ.** სწორი ელექტროხელსაწყო უკეთესად და უსაფრთხოდ შეასრულებს სამუშაოს განკუთვნილ სიჩქარეზე.
- **არ გამოიყენოთ ელექტროხელსაწყო, თუ გადამრთველი არ რთავს და გამორთავს მას.** ნებისმიერი ელექტროხელსაწყო, რომლის კონტროლი შეუძლებელია გადამრთველით, საშიშია და უნდა შეკეთდეს.
- **ელექტროხელსაწყოს ნებისმიერი მორგების განხორციელებამდე, აქსესუარების შეცვლამდე ან მის შენახვამდე, გამორთეთ შტეფსელი დენის წყაროდან და/ან მოხსენით აკუმულატორი, თუ ის მოხსნადია.** უსაფრთხოების ასეთი პრევენციული ზომები ამცირებს ელექტროხელსაწყოს შემთხვევით ჩართვის რისკს.
- **შეინახეთ გამოუყენებელი ელექტრხელსაწყოები ბავშვებისათვის მიუწვდომელ ადგილას და ნუ მისცემთ უფლებას პირებს, რომლებმაც არ იციან ელექტროხელსაწყოსთან მუშაობა ან არ გაეცნენ წინამდებარე ექსპლუატაციის ინსტრუქციებს.** ელექტროხელსაწყოები საშიშია მოუმზადებელი მომხმარებლების ხელში.
- **მოუარეთ ელექტროხელსაწყოებს და აქსესუარებს. შეამოწმეთ მოძრავი ნაწილების განლაგების ან შეკავშირების სისწორე, ნაწილების სიმრთელე და ნებისმიერი სხვა მდგომარეობა, რამაც შესაძლოა იმოქმედოს ელექტროხელსაწყოს მუშაობაზე. დაზიანების შემთხვევაში, შეაკეთეთ ხელსაწყო გამოყენებამდე.** ბევრი უბედური შემთხვევა გამოწვეულია ცუდად მოვლილი ელექტროხელსაწყოებით.
- **მჭრელი ხელსაწყოები შეინახეთ ბასრ და სუფთა მდგომარეობაში.** სათანადოდ მოვლილი საჭრელი ხელსაწყოები ბასრი მჭრელი პირებით ნაკლებად იჭედება და უფრო ადვილი სამართავია.
- **გამოიყენეთ ელექტროხელსაწყო, აქსესუარები და დასაერთებელი ელემენტები ამ ინსტრუქციის შესაბამისად, სამუშაო პირობებისა და შესასრულებელი სამუშაოს გათვალისწინებით.** ელექტროხელსაწყოს გამოყენებამ სხვა დანიშნულებით შესაძლოა გამოიწვიოს სახიფათო მდგომარეობა.
- **სახელურები და ზედაპირები შეინახეთ მშრალად, სუფთად, ცხიმისა და დაბინძურების გარეშე.** მოლიპული სახელურები და ზედაპირები არ იძლევა ხელსაწყოს უსაფრთხო გამოყენების და კონტროლის შესაძლებლობას მოულოდნელ სიტუაციებში.

ტექნიკური მომსახურება

- **თქვენი ელექტროხელსაწყოს ტექნიკური მომსახურებისთვის მიმართეთ კვალიფიციურ სპეციალისტს მხოლოდ იდენტური სათადარიგო ნაწილების გამოყენებით.** ეს უზრუნველყოფს ელექტროხელსაწყოს უსაფრთხოების დაცვას.

უსაფრთხოების ტექნიკის მითითებები ირიბი ჭრის ტორსირებით მუშაობისას

- **ირიბი ჭრის ტორსირებები გათვალისიწებულია ხის და ანალოგიური მასალის სახერხად, არ შეიძლება მათი გამოყენება ლითონის ღერძების, მილების, ქანჩების და ა.შ. საჭრელად.** აბრაზიული მტვერი იწვევს მოძრავი დეტალების ბლოკირებას, როგორიცაა ქვედა დამცავი ბუდე. ხერხვისას წარმოქმნილი ნაპერწკლები წვავს ქვედა დამცავ ბუდეს, ჩასასმელ ფირს და სხვა პლასტმასის დეტალს.
- **შეძლებისდაგვარად დასამუშავებელი დეტალი დააფიქსირეთ ჭახრაკში. თუ გიჭირავთ დასამუშავებელი დეტალი ხელით, ხელი უნდა იყოს მინიმუმ 100 მმ შორს სახერხი დისკის ნებისმიერი მხარედან. არ გამოიყენეთ ეს ხერხი დეტალების საჭრელად, როლებიც ძალიან პატარაა ჭახრაკში ჩაჭერისთვის ან ხელით დაჭერისთვის.** როდესაც ხელი ძალიან ახლოს არის სახერხ დისკთან, იზრდება სახერხი დისკით ტრავმის მიღების საფრთხე.
- **დასამუშავებელი დეტალი უნდა იყოს მდგრადი და ან ჩაჭერილი უნდა იყოს ჭახრაკში, ან მიჭერილი იყოს საყრდენზე და მაგიდაზე. არ ჩამოაცვათ დასამუშავებელი დეტალი სახერხ დისკზე და არასოდეს არ გახერხოთ საყრდენის გარეშე.** დაუმაგრებელი დეტალი შესაძლოა მაღალი სიჩქარით გამოხტეს და მოგაყენოთ ტრავმები.
- **ატარეთ ხერხი დასამუშავებელ დეტალზე. თავი აარიდეთ ხერხის დასამუშავებელ დეტალზე გაწვდომას. სახერხად აწიეთ სახერხი თავაკი და მოქაჩეთ დეტალზე, გახერხვის გარეშე. შემდეგ ჩართეთ ძრავა, მოატრიალეთ სახერხი თავაკი ქვევით და ხერხზე დაჭერით ატარეთ სახერხ დეტალზე.** გამწევი მოწყობილობის ხერხვისას ჩნდება სახერხი დისკის დეტალს

ზევით აწევის და ოპერატორის სერიოზული ტრავმირების საფრთხე ამომხტარი დისკით.

- **არავითარ შემთხვევაში არ დადოთ ხელი ხერხვის ხაზზე, არც სახერხი დისკსი წინ, არც უკან.** ძალიან სახიფათოა სახერხი დეტალის ჯვარედინად დაჭერა, ე.ი. მარცხენა ხელით სახერხი დისკის მარჯვნივ ხელმოკიდებით ან პირიქით.
- **სახერხი დისკსი ბრუნვის დროს არ მოჰკიდოთ ხელი საყრდენის უკანა მონაკვეთს. არავითარ შემთხვევაში არ მიუახლოვოთ ხელი მბრუნავ სახერხ დისკს, მაგ.: ნახერხის მოსაშორებლად, 100 მმ-ზე ახლოს (ეს ეხება დისკის ორივე მხარეს).** მბრუნავი სახერხი დისკის სახიფათო სიახლოვის ამოცნობა ძნელია, და თქვენ შესაძლოა მიიღოთ მძიმე ტრავმა.
- **გახერხვის წინ შეამოწმეთ ნამზადი. თუ ის მოღუნულია ან დახრილი, საყრდენზე მიაჭირეთ მოღუნული მხარით გარეთ. აუცილებლად დარწმუნდით, რომ ხერხვის ხაზზე დეტალს, საყრდენს და მაგიდას შორის მანძილი არ არის.** მოღუნული და დახრილი დეტალები შეიძლება გამრუდდეს და ხერხვისას სახერხი დისკის გადაადგილება გამოიწვიოს. გასახერხ დეტალში არ უნდა იყოს ლურსმნები და უცხო საგნები.
- **ხერხის გამოყენება შეიძლება მხოლოდ მაგიდიდან ინსტრუმენტის ალაგების შემდეგ, ნახერხი და ა.შ.; მაგიდაზე მხოლოდ დასამუშავებელი დეტალი უნდა იყოს.** წვრილი ნაგავი, ხის დაუმაგრებელი ნაჭრები და სხვა საგნები სახერხ დისკთან შეხებისას შესაძლოა მაღალი სიჩქარით უკან გადახტეს.
- **ერთ ჯერზე გახერხეთ თითო დეტალი.** ჯგუფურად დადებული დეტალების სათანადოდ შეკვრა და დაჭერა ძნელია, ხერხვისას ისინი შესაძლოა გადაადგილდეს, სახერხი დისკი შესაძლოა გაიჭედოს.
- **ირიბი ჭრის ტორსირების გამოყენების წინ გააკონტროლეთ, რომ ის დგას მყარ თანაბარ ზედაპირზე.**მყარი თანაბარი ზედაპირი ამცირებს ირიბი ჭრის ტორსირების მდგრადობის რისკს.
- **დაგეგმეთ თქვენი სამუშაო. სახერხი დისკის ან კვეთის კუთხის ყოველი დახრისას აკონტროლეთ რეგულირებადი საყრდენის სისწორე, აგრეთვე რომ დასამუშავებელ დეტალს ჰქონდეს საყრდენი, სახერხ ფირთან ან დამცავ ბუდესთან შეხების გარეშე.** გამორთული მანქანით და მაგიდაზე დასამუშავებელი დეტალის გარეშე უნდა მოახდინოთ სახერხი დისკის სრული მჭრელი მოძრაობის იმიტაცია და დარწმუნდეთ, რომ დაბრკოლების და საყრდენში შერჭობის რისკი არ არსებობს.
- **თუ დასამუშავებელი დეტალი განიერია ან გრძელია მაგიდის ზედაპირზე, უზრუნველყავით მისი საიმედო საყრდენი, მაგ.: მაგიდის დამაგრძელებელი ელემენტების ან საყრდენი ჩარჩოების დახმარებით.** დეტალები რომლებიც უფრო გრძელია ან განიერი ირიბმჭრელი ტორსირების მაგიდაზე, საყრდენის გარეშე შესაძლოა გადაყირავდეს. ამ შემთხვევაში მოჭრილ ნაჭერს ან მთელ დასამუშავებელ დეტალს შეუძლიათ აწიონ ქვედა დამცავი ბუდე ან უკონტროლოდ გადახტეს მბრუნავი სახერხი დისკისგან.
- **არ ჩართოთ სხვა ადამიანები მაგიდის დამაგრძელებელი ელემენტის დაყენების ნაცვლად, დაგრძელებული საყრდენის შესაქმნელად.** დასამუშავებელი დეტალის საყრდენის არამდგრადობამ შეიძლება გამოიწვიოს სახერხი დისკის გაჭედვა. გარდა ამისა, ხერხვისას დეტალი შესაძლოა გადაადგილდეს და დამხმარეს ხელები შეიყოლოს მბრუნავ დისკში.
- **მოჭრილი დეტალი არ მიაჭიროთ მბრუნავ დისკს.** ადგილის უკმარისობის შემთხვევაში, მაგ.: გრძივი საყრდენების გამოყენებისას, მოჭრილი ნაჭერი შესაძლოა გაიჭედოს დისკში და მკვეთრად გავარდეს გვერდზე.
- **სათანადო ფიქსაციისთვის მრგვალი კვეთის დეტალების მოჭრისას (მილების, წნელების და ა.შ.) ყოველთვის გამოიყენეთ ჭახრაკი ან შესაბამისი აღჭურვილობა.** ჭრის დროს მორს შეუძლია დაგორება, რის შედეგად სახერხი დისკი შესაძლოა გაიჭედოს დეტალში, ხოლო თვით დეტალი ოპერატორის ხელთან ერთად შეიყოლოს დისკში.
- **სანამ გაჭრით დეტალს, სახერხი დისკის ბრუნები მიიყვანეთ მაქსიმუმამდე.** ეს შეამცირებს დეტალის ამოგდების რისკს.
- **თუ დაიჭეჭყა დასამუშავებელი დეტალი ან გაიჭედა სახერხი დისკი, გამორთეთ ხერხი. დაელოდეთ ყველა მოძრავი დეტალის სრულ გაჩერებას, გამოიღეთ კვების კაბელის ჩანგალი როზეტიდან ან გამორთეთ აკუმულატორი. შემდეგ მოაშორეთ ჩაჭეჭყილი მასალა.** თუ გაჭედვის შემთხვევაში თქვენ გააგრძელებთ ხერხვას, შესაძლოა დაკარგოთ კონტროლი, ხოლო ხერხი დაზიანდეს.
- **ხერხვის დასრულების შემდეგ აუშვით ამომრთველი, გეჭიროთ სახერხი თავაკი ქვევით და დაელოდეთ სახერხი დისკსი სრულ გაჩერებას, სანამ გამოიღებთ საჭრელ დისკს.** ხელების მიახლოება სახერხ დისკთან ძალიან სახიფათოა.
- **მაგრად გეჭიროთ ტარი, როდესაც ასრულებს სახერხ სამუშაოებს იატაკზე ან უშვებთ ამომრთველს, სანამ სახერხი თავაკი მიაღწევს მის ქვედა პოზიციას.** ხერხის მამუხრუჭებელი მოქმედების გამო სახერხმა თავაკმა შესაძლოა ქვევით ჩამოიწიოს, რაც ქმნის ტრავმირების რისკს.
- **ხელი არ აუშვათ ტარს, როდესაც მტვრიანი თავაკი მიაღწევს ყველაზე ქვედა პოზიციას. ყოველთვის ხელით დააბრუნეთ მტვრიანი**

თავაკი ზედა პოზიციაში. მტვრიანი თავაკის უკონტროლო მოძრაობამ შესაძლოა გამოიწვიოს ტრავმირება.

- ▶ **დაიცავით თქვენი სამუშაო ადგილის სისუფთავე.** ნარევი მასალები განსაკუთრებით საშიშია. მსუბუქმა ლითონის მტვერმა შეიძლება გამოიწვიოს ხანძარი ან აფეთქება.
- ▶ **არ გამოიყენოთ ბლაგვი, გაბზარული, დეფორმირებული ან დაზიანებული სახერხი დისკები. სახერხ დისკებს რომლებსაც ბლაგვი ან არასწორად ორიენტირებული კბილანები აქვთ ძალიან ვიწრო ჭრილის გამო ეზრდებათ ხახუნი, დიდია დისკის გაჭედვის და უკუცემის რისკი.**
- ▶ **არ გამოიყენოთ სახერხი დისკები მაღალლეგირებული სწრაფმჭრელი ფოლადისგან (HSS).** მსგავსი დისკები შესაძლოა ადვილად გატყდეს.
- ▶ **ყოველთვის გამოიყენეთ შესაბამისი ზომის და შესაბამისი დასაჯდომი ხვრელით სახერხი დისკები (მაგ.: რომბისებრი ან მრგვალი).** დისკები რომლებიც არ ერგება ხერხის სამონტაჟო დეტალებს, ტრიალებს დარტყმებით, რაც იწვევს კონტროლის დაკარგვას.
- ▶ **არავითარ შემთხვევაში არ მოაშოროთ ნაჭრები, ბურბუშელა და სხვა ხერხვის ზონას, ელექტროხელსაწყოს მუშაობის დროს.** თავიდან ყოველთვის ინსტრუმენტის რიჩაგი გადაიყვანეთ დასვენების პოზიციაში და გამორთეთ ელექტროხელსაწყო.
- ▶ **სამუშაოს დასრულების შემდეგ არ შეეხოთ სახერხ დისკს, სანამ არ გაცივდება.** მუშაობის დროს სახერხი დისკი ძალიან ცხელდება.

სიმბოლოები

თქვენი ელექტროხელსაწყოს გამოყენებისას შესაძლოა მნიშვნელოვანი იყოს შემდეგი სიმბოლოები. დაიმახსოვრეთ ეს სიმბოლოები და მათი მნიშვნელობა. სიმბოლოების სწორად გაგება დაგეხმარებათ თქვენი ელექტროხელსაწყოს უკეთ და საიმედოდ გამოყენებაში.

სიმბოლოები და მათი მნიშვნელობები

ელექტროხელსაწყოს მუშაობისას არ შეყოთ ხელი ხერხვის ზონაში. სახერხ დისკთან შეხებისას წარმოიქმნება დაზიანების რისკი.

გამოიყენეთ მტვრის საწინააღმდეგო რესპირატორი.

სიმბოლოები და მათი მნიშვნელობები

გამოიყენეთ დამცავი სათვალე.

ატარეთ სმენის ორგანოების დამცავი საშუალებები. ხმაურის ზემოქმედებამ შეიძლება გამოიწვიოს სმენის დაკარგვა.

სახიფათო მონაკვეთი! შეძლებისდაგვარად შორს გეჭიროთ მაჯები, თითები და ხელები ამ მონაკვეთისგან.

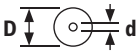

დაიცავით სახერხი დისკის ზომები (სახერხი დისკის დიამეტრი **D**, ნახვრეტის დიამეტრი **d**). ნახვრეტის დიამეტრი **d** უნდა იყოს ხელსაწყოს შპინდელის თავსებადი ღრეჩოს გარეშე. გადამყვანის გამოყენების საჭიროების შემთხვევაში ყურადღება მიაქციეთ, რომ გადამყვანის ზომები შეესაბამებოდეს დისკის ტანის სისქეს და სახერხი დისკის ნახვრეტის დიამეტრს, და ასევე ხელსაწყოს შპინდელის დიამეტრს. შეძლებისდაგვარად, გამოიყენეთ სახერხ დისკთან ერთად მოწოდებული გადამყვანები.

სახერხი დისკის დიამეტრი **D** უნდა შეესაბამებოდეს მონაცემებს სიმბოლოზე.

იხ. აგრეთვე „შესაბამისი სახერხი დისკების ზომები“ განყოფილებაში „ტექნიკური მონაცემები“.

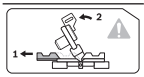

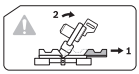

ვერტიკალური კუთხით ხერხვისას რეგულირებადი საყრდენი თამასები უნდა გარეთ გამოწიოთ ან სრულად მოხსნათ.

ჭრის ვერტიკალური კუთხის მარჯვენა დიაპაზონის რეგულირებისთვის კრონშტეინი ჯერ უნდა დახაროთ მარცხნივ და შემდეგ დააჭიროთ რეგულირების მარცხენა რიჩაგს.

სიმბოლოები და მათი მნიშვნელობები	
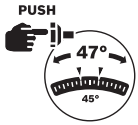	ჭრის კუთხის ვერტიკალური დიაპაზონის სრული რეგულირებისთვის 47°-მდე (მარცხნიდან ან მარჯვნიდან) უნდა აუშვათ ბლოკირების ღილაკი შიგნიდან.
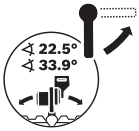	ჭრის სტანდარტული ვერტიკალური კუთხის რეგულირებისთვის (22,5° და 33,9°) საჭიროა აუშვათ ბლოკირების რიჩაგი ზევით მოძრაობით.

პროდუქტის და მომსახურების აღწერილობა

წაიკითხეთ ყველა მითითება და უსაფრთხოების ტექნიკის ინსტრუქცია. უსაფრთხოების ტექნიკის მითითებების და ინსტრუქციების არ გათვალისწინებამ შეიძლება გამოიწვიოს ელექტროშოკი, ხანძარი და/ან სერიოზულიმძიმე ტრავმა.

იმოქმედეთ ილუსტრაციების შესაბამისად ექსპლუატაციის სახელმძღვანელოს დასაწყისში.

გამოყენება დანიშნულებისამებრ

ელექტროხელსაწყო განკუთვნილია მერქანის სტაციონარული სწორხაზოვანი გრძივი და განივი ხერხვისთვის. შესაძლებელია ხერხვის ჰორიზონტალური კუთხეები –52°-დან +60°-მდე და ხერხვის ვერტიკალური კუთხეები 47°-დან (მარცხნივ) 47°-მდე (მარჯვნივ).

ელექტროხელსაწყოს სიმძლავრე გათვლილია მყარი და რბილი მერქანის და ასევე ბურბუშელის და მერქან-ბოჭკოვანი ფილების ხერხვისთვის.

შესაბამისი ხერხის პირების გამოყენებისას შეგიძლიათ გახერხოთ ალუმინის პროფილი და პლასტმასი.

გამოსახული კომპონენტები

წარმოდგენილი კომპონენტების ნუმერაცია ეხება ელექტროხელსაწყოს სურათს ილუსტრაციების გვერდზე.

(1) გამწევი მოწყობილობის ფიქსირების ხრახნი
(2) გამწევი მოწყობილობა
(3) გადასატანი სახელური
(4) სახელური
(5) ამომრთველის დაბლოკვა
(6) დამცავი გარსაცმი
(7) ქანქარა დამცავი გარსაცმი
(8) სამაგრი ნახვრეტები
(9) ჩასადგმელი ფილა
(10) ხერხვის კუთხის ფიქსაციის ღილაკი (ჰორიზონტალური)
(11) თავისუფალი ხერხვის კუთხის (ჰორიზონტალური) ფიქსაციის სახელური
(12) გადაყირავებისგან დამცავი
(13) ხერხვის კუთხის მაჩვენებელი (ჰორიზონტალური)
(14) ჭრილები ყველაზე გავრცელებული კუთხეებისთვის (ჰორიზონტალური)
(15) მაგიდის დამაგრძელებელი
(16) ნამზადის საყრდენი
(17) უძრავი საყრდენი თამასა
(18) რეგულირებადი საბჯენი თამასა
(19) ჭახრაკი
(20) ჭრის კუთხის დიაპაზონის რეგულირების რიჩაგი (ვერტიკალურად მარცხნიდან ან ვერტიკალურად მარჯვნიდან)
(21) ჭრის სტანდარტული კუთხის ფიქსირების რიჩაგი (ვერტიკალური)
(22) სრიალის გორგოლაჭი
(23) შპინდელის ჩამკეტი
(24) განათების გამოსასვლელი ხვრელი
(25) სიღრმის შემზღუდველი
(26) სიღრმის შემზღუდველის რეგულირების ხრახნი
(27) ექვსწახნაგა გასაღები
(28) ტრანსპორტირების ფიქსატორი
(29) გრძივი საბჯენი
(30) მოსაჭიდი ჩაღრმავებები
(31) მაგიდის დამაგრძელებლის მომჭერი ბერკეტი
(32) სახერხი მაგიდა
(33) ხერხვის (ჰორიზონტალური) კუთხის შკალა
(34) ამომრთველი
(35) განათების ამომრთველი
(36) მილყელი ნახერხის გამოსასვლელად
(37) ქანჩყურიანი ხრახნი საყრდენი თამასის ფიქსაციისთვის
(38) ჭრის კუთხის მომჭერი გორგოლაჭი (ვერტიკალური)
(39) ნახვრეტები ჭახრაკებისთვის
(40) ნამზადის საყრდენის დამაგრება (ელექტროხელსაწყოზე)
(41) ნამზადის მეორე საყრდენის დამაგრება (ნამზადების საყრდენებზე)
(42) მტვერსასრუტის ადაპტერი
(43) მტვერშემკრები ტომარა
(44) ხრახნი შიდა ექვსწახნაგათი სახერხი დისკის დასამაგრებლად
(45) მომჭერი მილტუჩი

(46) ხერხის პირი

(47) შიდა მომჭერი მილტუჩი

(48) ქანჩყურიანი ხრახნი საკუთხავი კოპის სიმაღლის რეგულირებისთვის

(49) ჭახრაკის ხრახნი

(50) ხერხვის კუთხის მანიშნებელი (ვერტიკალური) მარჯვნივ დახრის შემთხვევაში

(51) ხერხვის კუთხის სკალა (ვერტიკალური)

(52) ხერხვის კუთხის მანიშნებელი (ვერტიკალური) მარცხნივ დახრის შემთხვევაში

(53) ხერხვის კუთხის 47° ბლოკირება (ვერტიკალური)

(54) სადები ფილის ხრახნები

(55) კუთხოვანა

(56) შიდა ექსვწახნაგა ხრახნები საყრდენი თამასისთვის

(57) კუთხის მაჩვენებლის ხრახნები (ვერტიკალური)

(58) კუთხის მაჩვენებლის ხრახნი (ჰორიზონტალური)

ტექნიკური მონაცემები

პანელური ხერხი		GCM 340-305 D
სასაქონლო ნომერი		**3 601 M60 0..**
ნომ. გამოყენებადი სიმძლავრე	ვტ	1800
ბრუნვის სიხშირე უქმ სვლაზე	წთ$^{-1}$	4050
მასა	კგ	22,2
დაცვის კლასი[A)]		⧈ / II
სახერხი დისკების ზომები		
სახერხი დისკის დიამეტრი **D**	მმ	305
დისკის ტანის სიგანე	მმ	1,4–2,2
ხერხვის მაქს. სიგანე	მმ	3,2
ხვრელის დიამეტრი **d**	მმ	30

A) ჭახრაკით, ქსელის კაბელის გარეშე

პარამეტრები მითითებულია ნომინალური ძაბვისთვის [U] 230 ვ. ძაბვის სხვა მნიშველობების შემთხვევაში და ასევე ქვეყნისთვის სპეციფიურ შესრულებაში შესაძლებელია სხვა პარამეტრები.

მნიშვნელობები შეიძლება ვარირებდეს ნაწარმზე და გამოყენების ვარიანტზე და გარემო პირობებზე დამოკიდებულად. უფრო დაწვრილებითი ინფორმაცია მოყვანილია საიტზე www.bosch-professional.com/wac.

მონტაჟი

▶ **მოერიდეთ ელექტროხელსაწყოს უნებლიე ჩართვას. ელექტროკვების კაბელის შტეფსელი არ უნდა იყოს ჩართ კვების წყაროსთან აწყობის დროს და ელექტროხელსაწყოთი ნებისმიერი მუშაობის დროს.**

მიწოდების კომპლექტი

მოწოდების კომპლექტის სურათი იხილეთ ექსპლუატაციის სახელმძღვანელოს დასაწყისში.

ელექტროხელსაწყოს პირველ გამოყენებამდე, შეამოწმეთ, ქვემოთ მითითებული კომპონენტები:

– საპანელო ხერხი დამონტაჟებული სახერხი დისკით
– მტვერშემკრები ტომარა **(43)**
– მტვრის მოშორების ადაპტერი **(42)**
– ნამზადის საყრდენი **(16)** (2 ც.)
– ჭახრაკი **(19)**
– ექვსწახნაგა გასაღები **(27)**
– კუთხოვანა **(55)**

მითითება: შეამოწმეთ ელექტროხელსაწყო შესაძლო დაზიანებებზე.
სანამ გააგრძელებთ ელექტროხელსაწყოს გამოყენებას, აუცილებლად ყურადღებით შეამოწმეთ დამცავი მოწყობილობები ან ოდნავ დაზიანებული ნაწილები, რათა დარწმუნდეთ, რომ ისინი სათანადოდ მუშაობენ დანიშნულებისამებრ. დარწმუნდით, რომ მოძრავი ნაწილები მუშაობს გამართულად და არ არის ჩაჭიდებული ან დაზიანებული. ყველა ნაწილი უნდა იყოს სწორად აწყობილი და აკმაყოფილებდეს ყველა პირობას სათანადო მუშაობის უზრუნველსაყოფად. დაზიანებული დამცავი მოწყობილობები და ნაწილები სათანადოდ უნდა შეკეთდეს ან შეიცვალოს ავტორიზებულ, სპეციალიზირებულ სახელოსნოში.

ცალკეული დეტალების მონტაჟი

– ფრთხილად მოხსენით შეფუთვა ყველა მიწოდებულ ნაწილს.
– მოაცილეთ მთელი შესაფუთი მასალა ელექტროხელსაწყოს და მიწოდებულ აქსესუარებს.

ნამზადების საყრდენების დაყენება (იხ.სურ. A)

ნამზადების საყრდენები **(16)** შეგიძლიათ დააყენოთ მარცხნიდან, მარჯვნიდან ან ელექტროხელსაწყოს შუაზე. გადაყენების უნივერსალური სისტემა უზრუნველყოფს დაგრძელების ან სამუშაო ზონის გაფართოების მრავალ ვარიანტს (იხ. სურ. **I**).

– საჭიროების შემთხვევაში ჩასვით ნამზადის საყრდენი **(16)** სამაგრში **(40)** ელექტროხელსაწყოზე ან ნამზადის **(41)** მეორე საყრდენის სამაგრში.

▶ **არ გადაადგილოთ ელექტროხელსაწყო ნამზადის საყრდენებით. ელექტროხელსაწყოს ტრანსპორტირებისას გამოიყენეთ მხოლოდ ტრანსპორტირების აღჭურვილობა.**

სტციონარული ან მოქნილი აწყობა

- ▶ **უსაფრთხო მოპყრობის უზრუნველყოფის მიზნით, გამოყენებამდე განათავსეთ ელექტროხელსაწყო თანაბარ და სტაბილურ სამუშაო ზედაპირზე (მაგალითად, დაზგაზე).**

სამუშაო ზედაპირზე დამაგრება (იხ. სურ. B1–B2)

– დაამაგრეთ ელექტროხელსაწყო სამუშაო ზედაპირზე შესაფერისი ხრახნებით. ამისთვის გამოიყენება ნახვრეტები **(8)**.

ან

– მიაჭირეთ იარაღის ფეხები ჩვეულებრივი ჭახრაკებით სამუშაო ზედაპირს.

Bosch წარმოების დაზგაზე დამონტაჟება

Bosch წარმოების GTA დაზგები უზრუნველყოფენ ელექტროხელსაწყოს მყარ დგომას ნებისმიერ ზედაპირზე სიმაღლეზე რეგულირებადი ფეხების წყალობით. დაზგის საყრდენები გათვალისწინებულია გრძელი ნამზადების ხელშეწყობისთვის.

- ▶ **წაიკითხეთ ყველა გაფრთხილება და ინსტრუქცია, რომელიც ერთვის სამუშაო მაგიდას.** გაფრთხილებების და ინსტრუქციის დაუცველობა იწვევს ელექტრული დენით დაზიანებას, ხანძარს და/ან მძიმე ტრავმებს.
- ▶ **ელექტროხელსაწყოს დამონტაჟების წინ სწორად ააწყეთ სამუშაო მაგიდა.** სწორი აწყობა მნიშვნელოვანია ჩამონგრევის რისკის თავიდან აცილების მიზნით.

– ელექტროხელსაწყო დაამაგრეთ დაზგაზე ტრანსპორტირების პოზიციაში.

დროებითი დამაგრება (არ არის რეკომენდებული!) (იხ. სურ. C)

თუ გამონაკლის შემთხვევებში შეუძლებელია ელექტროხელსაწყოს სწორ და მყარ სამუშაო ზედაპირზე დადგმა, შეგიძლიათ დროებით დადგათ ის გადაყირავებისგან დამცავით.

- ▶ **გადაყირავებისგან დამცავის არ არსებობის შემთხვევაში ელექტროხელსაწყო დგას არასაიმედოდ და შესაძლოა გადაყირავდეს, განსაკუთრებით მაქსიმალური ჰორიზონტალური და/ან ვერტიკალური კუთხით ხერხვისას.**

– მოატრიალეთ გადაყირავებისგან დამცავი **(12)** შიგნით ან გარეთ მანამდე, სანამ ელექტროხელსაწყო არ იდგმება სწორედ სამუშაო ზედაპირზე.

მტვრის და ბურბუშელას მოშორება

არ უგულებელყოთ მუშაობისას მტვრის რაოდენობის შემცირების ზომები. შესაბამის გამწოვი მოწყობილობა ან კონტეინერი მტვირსთვის/მტვერსასრუტი ამცირებს ჯანმრთელობისთვის მავნებელ მტვრის რაოდენობას. უზრუნველყავით სამუშაო ადგილის კარგი ვენტილაცია. ყოველთვის გამოიყენეთ სასუნთქი ორგანოების დაცვის შესაბამისი საშუალებები. მტვრის კონტეინერის გამოყენებისას დროულად გაავლეთ ის და რეგულარულად გაწმინდეთ საფილტრი ელემენტი, რათა უზრუნველყოთ მტვრის ოპტიმალური გაწოვა. მტვერსასრუტის გამოყენებისას დაიცავით შემდეგი მოთხოვნები. დაიცავით თქვენს ქვეყანაში მოქმედი რეგულაციები დასამუშავებელი მასალებისთვის.

- ▶ **მოერიდეთ სამუშაო ადგილზე მტვერის დაგროვებას.** მტვერი მარტივად აალდება.

მოთხოვნები მტვერსასრუტისადმი		
შლანგის რეკომენდირებული ნომინალური დიამეტრი	მმ	**28**
საჭირო გაუხშოება[A)]	მბარი ჰპა	≥ **140** ≥ **140**
საჭირო ხარჯი[A)]	ლ/წმ $მ^3$/სთ	≥ **23** ≥ **82,8**
ფილტრის რეკომენდირებული ეფექტურობა		მტვრის კლასი M[B)]

A) სიმძლავრის მნიშვნელობა ელექტროხელსაწყოს შემწოვ მილყელზე

B) IEC/EN 60335-2-69 თანახმად

დაიცავით მტვერსასრუტის მითითებები. შეწოვის სიმძლავრის შემცირებისას შეწყვიტეთ მუშაობა და აღმოფხვერით მიზეზი.

მტვრის და ბურბუშელას ხვრელი შესაძლოა გაჭედილი იყოს მტვერით, ბურბუშელათი ან ნამზადის ფრაგმენტებით.

– გამორთეთ ელექტროხელსაწყო და გამოაერთეთ ელექტრო კვების კაბელის შტეფსელი როზეტიდან.

– დაელოდეთ, სანამ სახერხი დისკი ბოლომდე არ გაჩერდება.

– გამოავლინეთ ბლოკირების მიზეზი და აღმოფხვერით ის.

მტვრის მოშორების დამოუკიდებელი სისტემა (იხ. სურ. D)

ბურბუშელის უბრალო შეგროვებისთვის გამოიყენეთ კომპლექტში შემავალი მტვრის ტომარა **(43)**.

– დააყენეთ მტვრის შესაგროვებელი ტომარა **(43)** მილყელზე ბურბუშელის გამოსადევნად**(36)**.

მუშაობის დროს მტვრის ტომარა არ უნდა ეხებოდეს ინსტრუმენტის მოძრავ ნაწილებს.

დროულად გაავლეთ მტვრის ტომარა.

- ▶ **შეამოწმეთ და გაწმინდეთ მტვრის ტომარა ყოველი გამოყენების შემდეგ.**
- ▶ **აალების საფრთხის თავიდან აცილებისთვის მოხსენით მტვრის ტომარა ალუმინის ხერხვისას.**

მტვერსასრუტის გარე სისტემა (იხ. სურ. E)

მტვრის მოსაშორებლად მტვერგაყვანის ადაპტერს **(42)** შეიძლება შეუერთდეს მტვერსასრუტის შემწოვი შლანგი (Ø **35** მმ).

– ბრუნვით, დააწექით მტვერგაყვანის ადაპტერს(**42**) ნახერხის ამოსადგებ მილყელზე, რათა ის შევიდეს მოჭიდებაში ნახერხის ამოსაგდები მილყელის მომჭერ რგოლთან (**36**).
– შეაერთეთ მტვერსასრუტის შლანგი მტვერსასრუტის ჩასართავ ადაპტერში (**42**) (**მაერთებელი Click&Clean**).

მტვერსასრუტი უნდა გამოსადეგი იყოს დასამუშავებელ მასალაზე.

გამოიყენეთ სპეციალური მტვერსასრუტი განსაკუთრებით მავნე კონცეროგენული მტვრის და მშრალი მტვრის მოსაშორებლად.

მტვერგაყვანის ადაპტერის გაწმენდა

ოპტიმალური მტვერგაყვანის უზრუნველყოფისთვის საჭიროა მტვერსასრუტი ადაპტერის გაწმენდა (**42**).

– ბრუნვითი მოძრაობით მოაძრეთ მტვერგაყვანის ადაპტერი (**42**) ნახერხის ამოსაგდები არხიდან (**36**).
– მოაცილეთ ნამზადის ნატეხები და ნახერხი.
– ბრუნვითი მოძრაობით ისევ დააყენეთ მტვერგაყვანის ადაპტერი ნახერხის ამოსაგდებ არხზე, სანამ ის არ დაფიქსირდება ნახერხის ამოსაგდები არხის საჩერებელი რგოლის მეშვეობით.

სახერხი დისკის გამოცვლა (იხ. სურ. F1 – F4)

▶ **ელექტროხელსაწყოთი ნებისმიერი სამუშაოს შესრულებისას გამორთეთ ელექტროკვების კაბელის შტეფსელი როზეტიდან.**

▶ **სახერხი დისკის მონტაჟისას ჩაისვით დამცავი ხელთათმანები.** სახერხ დისკთან შეხებამ შესაძლოა გამოიწვიოს ტრავმები.

გამოიყენეთ მხოლოდ ის სახერხი დისკები, რომელთა მაქსიმალური ბრუნვის რიცხვი მეტია თქვენი ელექტროხელსაწყოს უქმე სვლის ბრუნების რიცხვზე.

გამოიყენეთ მხოლოდ სახერხი დისკები, რომლებიც შეესაბამება ამ ინსტრუქციებში მითითებულ მახასიათებლებს, და რომელიც შემოწმებულია EN 847-1 სტანდარტის შესაბამისობაზე და გააჩნია სათანადო მარკირება.

გამოიყენეთ მხოლოდ სახერხი დისკები, რომელიც რეკომენდირებულია ელექტროხელსაწყოს მწარმოებლის მიერ და გამოსადეგია მასალისთვის, რომლის დამუშავებასაც აპირებთ. ეს თავიდან აგაცილებთ ხერხვისას კბილანების გადახურებას.

სახერხი დისკის მოხსნა

– დააჭირეთ ტრანსპორტირების მცველს (**28**) შიგნით, რათა დააფიქსიროთ კრონშტეინი სამუშაო პოზიციაში. ეს აადვილებს სახერხი დისკის შეცვლას.
– გადაწიეთ ქანქარა დამცავი გარსაცმი (**7**) უკან და დააყოვნეთ ამ პოზიციაში.
– მოაბრუნეთ ხრახნი შიდა ექვსწახნაგიანი თავით (**44**) ექვსწახნაგა გასაღების დახმარებით (**27**) და ამავდროულად დააჭირეთ შპინდელის ფიქსატორს, (**23**)სანამ არ მოედება კბილანას.
– დააყოვნეთ შპინდელის ფიქსატორი (**23**) დაჭერილ მდგომარეობაში და ამავე დროს ამოხრახნეთ ხრახნი შიდა ექვსწახნაგით (**44**) საათის ისრის მიმართულებით (მარცხენა კუთხვილი!).
– მოხსენით მომჭერი მილტუჩი (**45**).
– მოხსენით სახერხი დისკი (**46**).
– ნელ-ნელა გაწიეთ ქანქარა ბუდე უკან.

სახერხი დისკის დაყენება

▶ **მონტაჟისას თვალი ადევნეთ რათა, კბილანების ჭრის მიმართულება (ისარი სახერხ დისკზე) ემთხვევოდეს ისარს დამცავ ბუდეზე!**

საჭიროების შემთხვევაში, დაყენებამდე გაწმინდეთ ყველა სამონტაჟო ნაწილი.

– გადაწიეთ ქანქარა დამცავი გარსაცმი (**7**) უკან და დააყოვნეთ ამ პოზიციაში.
– ჩამოაცვით ახალი სახერხი დისკი შიდა მომჭერ მილტუჩს (**47**).
– ჩამოაცვით მომჭერი მილტუჩი (**45**) და ჩახრახნეთ ხრახნი შიდა ექვსწახნაგით (**44**). მოუჭირეთ შპინდელის ფიქსატორს (**23**), მოდებისთვის და მოუჭირეთ ხრახნს შიდა ექვსწახნაგით საათის ისრის საწინააღმდეგო მიმართულებით.
– ნელ-ნელა გაწიეთ ქანქარა ბუდე უკან.
– დაჭირეთ ხელსაწყოს კრონშტაინის სახელურს (**4**) ცოტა ქვემოთ ტრანსპორტირების ფიქსატორის სახელურით (**28**).
– გამოწიეთ ტრანსპორტირების ფიქსატორი (**28**) გარეთ საბჯენამდე.
ახლა კრონშტეინი ისევ შეგიძლიათ თავისუფლად გადაადგილოთ.

ექსპლუატაცია

▶ **ელექტროხელსაწყოთი ნებისმიერი სამუშაოს შესრულებისას გამორთეთ ელექტროკვების კაბელის შტეფსელი როზეტიდან.**

ტრანსპორტირების ფიქსატორი (იხ. სურ. G)

ტრანსპორტირების ფიქსატორი (**28**) აადვილებს ელექტრო ხელსაწყოს ტრანსპორტირებას სხვადასხვა ადგილებზე სამუშაოს შესრულებისთვის.

ელექტროხელსაწყოს განბლოკვა (სამუშაო პოზიცია)

– დააჭირეთ ხელსაწყოს კრონშტაინის სახელურს (**4**) ცოტა ქვემოთ ტრანსპორტირების ფიქსატორის სახელურით (**28**).

– გამოწიეთ ტრანსპორტირების ფიქსატორი **(28)** საბჯენამდე გარეთ.
– ნელა აწიეთ ხელსაწყოს კრონშტაინი.

ელექტროხელსაწყოს ბლოკირება (ტრანსპორტირების პოზიცია)

– აუშვით ფიქსირების ხრახნი **(1)**, თუ გამწევი მოწყობილობა **(2)** იჭედება. მოქაჩეთ სამუშაო ინსტრუმენტის კრონშტაინი ბოლომდე წინ და ისევ მოუჭირეთ ფიქსირების ხრახნს, რათა დააფიქსიროთ გამწევი მოწყობილობა.
– სახერხი მაგიდის ფიქსირებისთვის **(32)** მოუჭირეთ ფიქსაციის სახელურს **(11)**.
– მოაბრუნეთ სამუშაო ხელსაწყოს კრონშტაინი **(4)**ქვემოთ იმდენად, რომ ტრანსპორტირების ფიქსატორის **(28)** ბოლომდე შეზნექვა გახდეს შესაძლებელი.

სამუშაო ინსტრუმენტის კრონშტაინი საიმედოდ არის დაფიქსირებული ტრანსპორტირების პოზიციაში.

ექსპლუატაციისთვის მომზადება

სახერხი მაგიდის დაგრძელება/გაფართოება (იხ. სურ. H–I)

გრძელი და მძიმე ნამზადები უნდა შედგათ რაიმეს ქვეშ ან მას შეუდგათ რამე ქვევიდან.

სახერხი მაგიდა შეიძლება დაგრძელდეს მარცხნივ ან მარჯვნივ დამაგრძელებელი ელემენტების მეშვეობით **(15)**.

– აწიეთ მომჭერი ბერკეტი **(31)** ზევით.
– გამოწიეთ სახერხი მაგიდის დამაგრძელებელი **(15)** გარეთ საჭირო სიგრძეზე.
– სახერხი მაგიდის დამაგრძელებელი ელემენტის ფიქსაციისთვის მოატრიალეთ საჩერებელი ბერკეტი **(31)**.

ნამზადის საყრდენების გადაყენების უნივერსალური სისტემა **(16)** უზრუნველყოფს სამუშაო ზონის დაგრძელების და გაფართოების ბევრ ვარიანტს.

– საჭიროების შემთხვევაში ჩასვით ნამზადის საყრდენი **(16)** სამაგრში **(40)** ელექტროხელსაწყოზე ან ნამზადის **(41)** მეორე საყრდენის სამაგრში.
▶ **არ გადაადგილოთ ელექტროხელსაწყო ნამზადის საყრდენებით. ელექტროხელსაწყოს ტრანსპორტირებისას გამოიყენეთ მხოლოდ ტრანსპორტირების აღჭურვილობა.**

საყრდენი თამასის მოხსნა/წანაცვლება (იხ. სურ. J)

ვერტიკალური კუთხით გახერხვისას, ხერხვის მიმართულებიდან გამომდინარე, საჭიროა გამოწიოთ გარეთ ან ბოლომდე მოაშოროთ მარცხენა ან მარჯვენა რეგულირებადი საყრდენი თამასა **(18)**.

– მოუშვით ფრთების სამაგრი ხრახნები **(37)**.
– *მოხსნა:*
  მოხსენით რეგულირებადი საყრდენი თამასა **(18)** ზევით მოძრაობით.
  წანაცვლება:
  გამოწიეთ რეგულირებადი საყრდენი თამასა **(18)** სრულად.

ვერტიკალური კუთხით გახერხვის შემდეგ დააყენეთ რეგულირებადი საყრდენი თამასა **(18)** უკან საწყის პოზიციაზე და მოუჭირეთ ქანჩყურიან გასაღებს **(37)**.

ნამზადის დამაგრება (იხ. სურ. K)

სამუშაოს ოპტიმალური უსაფრთხოებისთვის, ყოველთვის დაამაგრეთ ნამზადი.
არ დაამუშაოთ ნამზადი, რომლის ზომები არაა საკმარისი დასამაგრებლად.

– მაგრა მიაჭირეთ ნამზადი საბჯენ თამასას **(17)** და **(18)**.
– ჩასვით თანდართული ჭახრაკი **(19)** ერთერთ ამისთვის განკუთვნილ ნახვრეტში **(39)**.
– მოუშვით ქანჩყურიანი ხრახნი **(48)** და მოარგეთ ჭახრაკი ნამზადს. ისევ მჭიდროდ მოუჭირეთ ქანჩყურიან ხრახნს.
– მჭიდროდ მოუჭირეთ ხრახნიან ღეროს **(49)**, ნამზადის ამგვარად დამაგრებით.

ნამზადის განბლოკვა

– ჭახრაკების განბლოკვისთვის ატრიალეთ ხრახნიანი შტანგა **(49)** საათის ისრის საწინააღმდეგო მიმართულებით.

ჰორიზონტალური ხერხვის კუთხის დაყენება

– ჩააყენეთ ელექტროხელსაწყო სამუშაო მდგომარეობაში.

სტანდარტული ჰორიზონტალური ხერხვის კუთხის რეგულირება (იხ. სურ. L)

ხერხვის ხშირად გამოყენებადი ჰორიზონტალური კუთხეების სწრაფი და ზუსტი რეგულირებისთვის
სახერხ მაგიდაზე გათვალისწინებულია ჭდევანები **(14)**:

მარცხნივ	მარჯვნივ
0°	
52°; 45°; 31,6°; 22,5°; 15°	15°; 22,5°; 30°; 45°; 60°

– აუშვით სახელური-ფიქსატორი **(11)**, თუ ის მოჭერილია.
– დააჭირეთ ფიქსაციის ღილაკს **(10)** ქვევით და მოატრიალეთ სახერხი მაგიდა **(32)** სახელური-ფიქსატორით მარცხნივ ან მარჯვნივ, ისე რომ ხერხვის კუთხის მაჩვენებელი **(13)** აჩვენებდეს საჭირო სტანდარტულ ჰორიზონტალურ კუთხეს.
– ფიქსაციის ღილაკი ისევ **(10)** აუშვით. სახერხი მაგიდან უნდა კარგად მოეჭიდოს ჭდევანას.
– მოუჭირეთ სახელურ-ფიქსატორს **(11)**.

თვითნებური ჰორიზონტალური ხერხვის კუთხის დაყენება

ხერხვის ჰორიზონტალური კუთხის რეგულირება შეგიძლიათ **52°**-დან (მარცხნიდან) **60°**-მდე (მარჯვნიდან) დიაპაზონში.

– აუშვით სახელური-ფიქსატორი **(11)**, თუ ის მოჭერილია.
– დააჭირეთ ფიქსაციის ღილაკს **(10)** ქვევით და მოატრიალეთ სახერხი მაგიდა **(32)** სახელური-ფიქსატორით მარცხნივ ან მარჯვნივ, ისე რომ ხერხვის კუთხის მაჩვენებელი **(13)** აჩვენებდეს საჭირო ჰორიზონტალურ კუთხეს.
– ფიქსაციის ღილაკი ისევ **(10)** აუშვით.
– მოუჭირეთ სახელურ-ფიქსატორს **(11)**.

ხერხვის ვერტიკალური კუთხეების დაყენება

ხერხვის ვერტიკალური კუთხის რეგულირება შეგიძლიათ **47°**-დან (მარცხნიდან) **47°**-მდე (მარჯვნიდან) დიაპაზონში.

ხშირად გამოყენებადი ვერტიკალური ხერხვის კუთხეების სწრაფი და ზუსტი რეგულირებისთვის გათვალისწინებულია კუთხეებისთვის ფიქსირებული პოზიციები 0°, 33,9° და 22,5°.

მარჯვენა ვერტიკალური ხერხვის კუთხის დიაპაზონის დაყენება (0°–45°) (იხ. სურ. M1)

– გამოწიეთ მარჯვენა რეგულირებადი საყრდენი თამასა **(18)** სრულად ბოლომდე გარეთ ან მოხსენით.
– აუშვით მომჭერი ბორბალი **(38)**.
– დახარეთ კრონშტეინი სახელურით **(4)** 0° პოზიციიდან ოდნავ მარცხნივ და გაწიეთ რეგულრიების რიჩაგი **(20)** მარცხნივ.
– მოატრიალეთ კრონშტეინი სახელურით **(4)** მარჯვნივ, რათა კუთხის მაჩვენებელი **(50)** შკალაზე **(51)** აჩვენებდეს ხერხვის საჭირო კუთხეს.
– გეჭიროთ კრონშტეინი ამ პოზიციაში და ისევ მოუჭირეთ მომჭერ ბორბალს **(38)**.

მარცხენა ვერტიკალური ხერხვის კუთხის დიაპაზონის დაყენება (0°-დან 45°-მდე) (იხ. სურ. M2)

– გამოწიეთ მარცხენა რეგულირებადი საყრდენი თამასა **(18)** სრულად ბოლომდე გარეთ ან მოხსენით.
– აუშვით მომჭერი ბორბალი **(38)**.
– მოატრიალეთ კრონშტეინი სახელურით **(4)** მარცხნივ, რათა კუთხის მაჩვენებელი **(52)** შკალაზე **(51)** აჩვენებდეს ხერხვის საჭირო კუთხეს.
– გეჭიროთ კრონშტეინი ამ პოზიციაში და ისევ მოუჭირეთ მომჭერ ბორბალს **(38)**.

ხერხვის კუთხის სრული ვერტიკალური დიაპაზონის რეგულირება (იხ. სურ. M3)

– დარწმუნდით, რომ დაყენებულია ხერხვის ვერტიკალური კუთხე < 45° (მარცხნიდან ან მარჯვნიდან).
  მხოლოდ ამ შემთხვევაში შეიძლება ბლოკირების ღილაკზე დაჭერა **(53)**.
– აუშვით ბლოკირების ღილაკი **(53)** ბოლომდე შიგნით.
  ახლა შეიძლება ხერხვის სრული დიაპაზონის გამოყენება 47° (მარცხნიდან ან მარჯვნიდან).

ხერხვის სტანდარტული ვერტიკალური კუთხის რეგულირება (იხ. სურ. M4)

– გამოწიეთ რეგულირებადი საყრდენი თამასა **(18)** ბოლომდე გარეთ ან მოხსენით სრულად.
– აუშვით მომჭერი გორგოლაჭი **(38)**.

ხერხვის სტანდარტული კუთხე 0°:

– გადაადგილეთ სამუშაო ინსტრუმენტის კრონშტეინი მარცხნივ 0° პოზიციაზე და შემდეგ მარჯვნივ, რათა ის მკვეთრად დაფიქსირდეს 0° პოზიციაზე.
– ისევ მოუჭირეთ მომჭერ გორგოლაჭს **(38)**.

ხერხვის სტანდარტული კუთხეები 33,9° და 22,5°:

– აუშვით ფიქსირების რიჩაგი **(21)** ზევით მოძრაობით.
– გადაადგილეთ სამუშაო ინსტრუმენტის კრონშტეინი მარცხნივ ან მარჯვნივ, სანამ კუთხის მაჩვენებელი **(52)**/**(50)** არ აჩვენებს ხერხვის საჭირო ვერტიკალურ კუთხეს. სამუშაო ხელსაწყოს კრონშტეინი უნდა საგრძნობლად დაფიქსირდეს.
– ისევ მოუჭირეთ მომჭერ გორგოლაჭს **(38)**.

ექსპლუატაციაში ჩაშვება

▶ **გაითვალისწინეთ ძაბვა ელექტრო ქსელში!** კვების წყაროს ძაბვა უნდა შეესაბამებოდეს ელექტროხელსაწყოს მონაცემებს ქარხნულ ფირფიტაზე.

ჩართვა (იხ. სურ. N)

– ელექტროხელსაწყოს **ჩასართავად ჯერ** გაწიეთ გამომრთველის ბლოკირება **(5)** შიგნით. **შემდეგ**სრულად ჩააჭირეთ გამომრთველი **(34)** და გეჭიროთ დაჭერილ მდგომარეობაში.

მითითება: უსაფრთხოების მიზნებისთვის, ამომრთველი **(34)** არ შეიძლება დაფიქსირდეს და მუშაობის დროს ის მუდამ უნდა იყოს დაჭერილ მდგომარეობაში.

გამორთვა

– **გამოსართავად** აუშვით ამომრთველს **(34)**.

ხერხვა

ხერხვის ზოგადი ინსტრუქცია

▶ **ყოველთვის მოუჭირეთ სახელურ ფიქსატორს (11)და მომჭერ ბორბალს (38) ხერხვის**

დაწყების წინ. წინააღმდეგ შემთხვევაში სახერხი დისკი შესაძლოა გადაიხაროს ნამზადში.

- **ნებისმიერი ნახერხის შესრულებისას ჯერ დარწმუნდით, რომ სახერხი დისკი არავითარ შემთხვევაში არ ეხება საყრდენ თამასებს, ჭახრაკებს ან ინსტრუმენტის სხვა ნაწილებს. მოხსენით ყველა დამატებითი საყრდენი ან დაარეგულირეთ ისინი შესაბამისად.**

დაიცავით სახერხი დისკი დარტყმებისგან და ბიძგებისგან.არ დააჭიროთ სახერხ დისკს გვერდიდან.

გახერხეთ მხოლოდ ის მასალა, რომლებიც შეესაბამება დანიშნულებისამებრ გამოყენებას.

არ დაამუშავოთ დეფორმირებული ნამზადები. ნამზადს აუცილებლად უნდა ჰქონდეს სწორი ნაწიბური, რომელიც შეძლებს დაეყრდნოს საყრდენ თამასას.

გრძელი და მძიმე ნამზადები უნდა შედგათ რაიმეს ქვეშ ან მას შეუდგათ რამე ქვევიდან.

დარწმუნდით, რომ ქანქარა დამცავი ბუდე გამართულად ფუნქციონირებს და თავისუფლად მოძრაობს. კრონშტაინის დაშვებისას ქანქარა დამცავი ბუდე უნდა გაიხსნას. კრონშტაინის აწევისას ქანქარა დამცავი ბუდე ისევ უნდა დაეფაროს სახერხ დისკს და შევიდეს მოდებაში კრონშტაინის ყველაზე ზედა პოზიციაში.

ოპერატორის ადგილმდებარეობა (იხ. სურ. O)

- **არ დადგეთ ერთ ხაზზე სახერხ დისკთან ელექტროხელსაწყოს წინ, ყოველთვის გადაადგილდით სახერხი დისკის გვერდით.** ეს დაგიცავთ შესაძლო უკან გადაგდებისგან.
- არ შეუდოთ ხელები ან თითები მბრუნავ სახერხ დისკს.
- არ გადააჯვარედინოთ ხელები ინსტრუმენტის ტარის წინ.

ხერხვა გამწევი მოძრაობით

- გამწევი მოწყობილობის დახმარებით ხერხვისთვის **(2)** (განიერი ნამზადები) მოუშვით ფიქსირების ხრახნები **(1)**, თუ მოჭერილია.
- საჭიროების შემთხვევაში დააყენეთ საჭირო ჰორიზონტალური და/ან ვერტიკალური ხერხვის კუთხე.
- მაგრად მიაჭირეთ ნამზადი საბჯენ თამასას **(17)** და **(18)**.
- დაამაგრეთ ნამზადი მისი ზომების შესაბამისად.
- გასწიეთ კრონშტეინი საყრდენი თამასისგან **(17)** იმდენად, რომ სახერხი დისკი ნამზადის წინ აღმოჩნდეს.
- ჩართეთ ელექტროხელსაწყო.
- ნელა დაუშვით ხელსაწყოს კრონშტეინი სახელურით **(4)**.
- ახლა კრონშტეინს მიაწექით საყრდენი თამასების მიმართულებით **(17)** და **(18)**, შემდეგ გახერხეთ ნამზადი თანაბარი ზეწოლით.
- გამორთეთ ელექტროხელსაწყო და დაელოდეთ, სანამ სახერხი ჯაჭვი ბოლომდე არ გაჩერდება.
- ნელა აწიეთ ხელსაწყოს კრონშტეინი.

ხერხვა გამწევი მოძრაობის გარეშე (ტორცირება) (იხ. სურ. P)

- სუპორტის ჰორიზონტალური გადაადგილების გარეშე ხერხვისთვის (მცირე ნამზადები) მოუშვით ფიქსირების ხრახნი **(1)**, თუ მოჭერილია. გადაიტანეთ კრონშტეინი ბოლომდე საყრდენი თამასის მიმართულებით **(17)** და ისევ მოუჭირეთ ფიქსირების ხრახნს **(1)**.
- საჭიროების შემთხვევაში დააყენეთ საჭირო ჰორიზონტალური და/ან ვერტიკალური ხერხვის კუთხე.
- მაგრად მიაჭირეთ ნამზადი საბჯენ თამასას **(17)** და **(18)**.
- დაამაგრეთ ნამზადი მისი ზომების შესაბამისად.
- ჩართეთ ელექტროხელსაწყო.
- ნელა დაუშვით ხელსაწყოს კრონშტაინი სახელურით **(4)**.
- შეასრულეთ ჭრა თანაბარი მიწოდებით.
- გამორთეთ ელექტროხელსაწყო და დაელოდეთ, სანამ სახერხი ჯაჭვი ბოლომდე არ გაჩერდება.
- ნელა აწიეთ ხელსაწყოს კრონშტეინი.

გამოყენების ინსტრუქცია

ხერხვის ხაზის მონიშნვა (იხ. სურ. Q)

განათება აუმჯობესებს ხილვადობას უშუალოდ სამუშაო ზონაში, ასევე აჩვენებს სახერხი დისკის ხერხვის ზოლს. ეს იძლევა ნამზადის ძალიან ზუსტი განლაგების საშუალებას ჭრისთვის, ამ დროს არ არის საჭირო ქანქარა დამცავი გარსაცმის გახსნა.

- მონიშნეთ ნამზადზე საჭირო ხერხვის ზოლი.
- ჩართეთ განათება ამომრთველის მეშვეობით **(35)**.
- გადაწიეთ კრონშტეინი ქვევით ნამზადის წინ. ნამზადზე ჩნდება სახერხი დისკის ჩრდილი. ეს ჩრდილის ზოლი აჩვენებს მასალას, რომელსაც მოჭრის სახერხი დისკით.
- გაასწორეთ ნიშნული ნამზადზე ჩრდილის ზოლზე.

ნამზადების დასაშვები ზომები

მაქსიმალური ზომები:

ჰორიზონტალური ხერხვის კუთხე	ვერტიკალური ხერხვის კუთხე	სიმაღლე x სიგანე [მმ]
0°	0°	105 x 340
45°	0°	105 x 245
0°	45° (მარცხნივ)	70 x 340
45°	45° (მარცხნივ)	70 x 245
0°	45° (მარჯვნივ)	48 x 340
45°	45° (მარჯვნივ)	48 x 245

ჩანაჭრის სიღრმე, მაქს. (0°/0°): 105 მმ

ერთნაირი სიგრძის ნამზადის მოჭრა (იხ. სურ. R)

ერთნაირი სიგრძის ნამზადის მარტივი ხერხვისთვის შესაძლებელია გრძივი მარცხენა და მარჯვენა საყრდენის გამოყენება **(29)**.

– აწიეთ გრძივი საყრდენი **(29)** ზევით.
– დააყენეთ მაგიდის დასაგრძელებელი ელემენტი **(15)** საჭირო სიგრძის შესაბამისად.

საბჯენის სიგრძის დაყენება (ღარის ამოჭრა) (იხ. სურ. S)

ღარის ამოსაჭრელად, საჭიროა სიღრმის შემზღუდველის გადაყენება.

– მოატრიალეთ სიღრმის შემზღუდველი **(25)** გარეთ.
– დააყენეთ მოძრავი კრონშტეინი სახელურის მეშვეობით **(4)** საჭირო პოზიციაში.
– დაარეგულირეთ გამათანაბრებელი ხრახნი **(26)**ისე, რომ მისი ბოლო ეხებოდეს სიღრმის შემზღუდველს **(25)**.
– ნელა აწიეთ ხელსაწყოს კრონშტეინი.

სპეციალური ნამზადები

დეფორმირებული ან მრგვალი ნამზადების ხერხვისას საჭიროა განსაკუთრებით სიამედოდ დააფიქსიროთ ისინი სრიალის საწინააღმდეგოდ. ხერხვის ხაზზე არ უნდა იყოს მანძილი ნამზადს, საყრდენ თამასას და სახეხრ მაგიდას შორის.

შეიძლება საჭირო იყოს დაამზადოთ სპეციალური კრონშტაინი.

სადები ფილების შეცვლა (იხ. სურ. T)

ელექტროხელსაწყოს ხანგრძლივი გამოყენებისას ჩასადგმელი ფილა **(9)** შესაძლოა გაიცვითოს.

გამოცვალეთ გაუმართავი ჩასადგმელი ფილა.

– ჩააყენეთ ელექტროხელსაწყო სამუშაო მდგომარეობაში.
– ამოხრახნეთ ხრახნები **(54)** ჯვარედინა სახრახნისის მეშვეობით და მოხსენით ძველი ჩასადგმელი ფილა **(9)**.
– ჩასვით ახალი ჩასადგმელი ფილა და ისევ მჭიდროდ მოუჭირეთ ხრახნებს **(54)**.

პროფილური თამასების დამუშავება

პროფილური თამასები შეიძლება დამუშავდეს ორი სხვადასხვა ხერხით:

ნამზადების პოზიციონირება	იატაკის თამასა	ჭერის თამასა
– მიდგმულია საბჯენების სახაზავთან	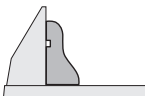	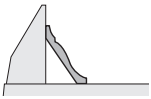
– განთავსებული ერთ სიგრძეზე სახერხ მაგიდაზე	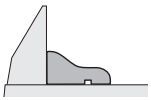	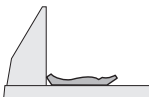

გარდა ამისა, ხერხვა შეიძლება შესრულდეს პროფილური თამასის სიგანიდან გამომდინარე გაჭიმვით, ან მის გარეშე.

შეასრულეთ საცდელი ხერხვა (ჰორიზონტალური და/ან ვერტიკალური ჭრის კუთხით) ყოველთვის ჯერ მერქანის ნარჩენებზე (მონაჭრებზე).

ძირითადი პარამეტრები – კონტროლი და რეგულირება

ინტენსიური მუშაობის შემდეგ ზუსტი ხერხვის უზრუნველყოფის მიზნით უნდა შეამოწმოთ ელექტროხელსაწყოს პარამეტრები და საჭიროების შემთხვევაში შეცვალოთ ისინი.
ამისათვის თქვენ უნდა გქონდეთ გამოცდილება და სპეციალური ინსტრუმენტი.

Bosch ფირმის მომსახურების სახელოსნო ასრულებს მსგავს სამუშაოს სწრაფად და საიმედოდ.

საყრდენი თამასის გასწორება

– მოიყვანეთ ელექტროხელსაწყო მუშა მდგომარეობაში.
– აუშვით სახელური-ფიქსატორი **(11)**, თუ ის მოჭერილია.
– დააჭირეთ ფიქსირების ღილაკს **(10)** ქვევით და მოატრიალეთ სახერხი მაგიდან **(32)** ჭდევანამდე **(14)** 0°.
– აუშვით ფიქსაციის ღილაკი **(10)**. სახერხი მაგიდან უნდა კარგად მოეჭიდოს ჭდევანას.
– მოხსენით რეგულირებადი საყრდენი თამასები **(18)**.

კონტროლი (იხ. სურ. U1)

– დადეთ კუთხოვანა **(55)** 90° კუთხით სახერხი დისკის თანპირად **(46)** საყრდენ თამასას **(17)** და სახერხ დისკს შორის სახერხ მაგიდაზე **(32)**.

კუთხოვანის მხარი მთელს სიგრძეზე უნდა იყოს საყრდენ თამასასთან თანპირად.

რეგულირება (იხ. სურ. U2)

– მოუჭირეთ ყველა შიდა ექვსწახნაგა ხრახნებს **(56)** კომპლექტში შემავალი შიდა ექვსწახნაგა გასაღების მეშვეობით **(27)**.
– მოატრიალეთ საყრდენი თამასა **(17)** ისე, რომ კუთხოვანა მთელს სიგრძეზე თანპირად იყოს მასთან.
– მჭიდროდ მოუჭირეთ ხრახნებს.

კუთხის ინდიკატორის გათანაბრება (ვერტიკალური) (იხ. სურ. V)

– გადაადგილეთ სამუშაო ინსტრუმენტის კრონშტეინი მარცხნივ 0° პოზიციაზე და შემდეგ მარჯვნივ, რათა ის მკვეთრად დაფიქსირდეს 0° პოზიციაზე.

კონტროლი

კუთხის მაჩვენებელი **(50)** და **(52)** უნდა იყოს შკალის 0° ნიშნულთან ერთ დონეზე **(51)**.

რეგულირება

– მოუშვით ხრახნი **(57)** ჯვარედინა სახრახნისით და გაასწორეთ კუთხის მაჩვენებელი 0° შესაბამის ნიშნულზე.
– მჭიდროდ მოუჭირეთ ხრახნებს.

კუთხის ინდიკატორის გასწორება (ჰორიზონტალური) (იხ. სურ. W)

– ჩააყენეთ ელექტროხელსაწყო სამუშაო მდგომარეობაში.
– მოაბრუნეთ სახერხი მაგიდა **(32)** ჭდევანამდე **(14)** 0°. რიჩაგი ნათლად უნდა შევიდეს ჭდევანასთან მოდებაში.

კონტროლი

კუთხის ინდიკატორიa **(13)** უნდა იყოს ერთ ხაზზე შკალის 0° ნიშნულთან **(33)**.

რეგულირება

– მოუშვით ხრახნი **(58)** ჯვარედინა სახრახნისით და გაასწორეთ კუთხის ნიშნული 0°-ზე.
– ისევ მჭიდროდ მოუჭირეთ ხრახნს.

ელექტროხელსაწყოს ტრანსპორტირება (იხ. სურ. X)

ელექტროხელსაწყოს ტრანსპორტირებამდე შეასრულეთ შემდეგი:

– მოუშვით ფიქსირების ხრახნი **(1)**, თუ მოჭერილია. მოქაჩეთ კრონშტეინები ბოლომდე და მოუჭირეთ ფიქსირების ხრახნებს.
– დარწმუნდით, რომ სიღრმის შემზღუდველი **(25)** ბოლომდე მიჭერილია შიგნით, ხოლო გამათანაბრებელი ხრახნი **(26)** კრონშტეინის გადაადგილებისას გადის ნახვრეტში, სიღრმის შემზღუდველის მოდების გარეშე.
– მოიყვანეთ ელექტროხელსაწყო მუშა მდგომარეობაში.
– ელექტროხელსაწყოდან მოხსენით ყველა აქსესუარი, რომლებიც მყარად არ მაგრდება მანქანაზე. სახერხი დისკები, რომლებსაც არ იყენებთ, შეძლებისდაგვარად გადაიტანეთ ხოლმე დახურულ კონტეინერებში.
– ელექტროხელსაწყო გადაადგილეთ ამისათვის განკუთვნილი ტარით **(3)** ან ხელმოსაკიდი ჭრილით **(30)**, რომლებიც განთავსებულია სახერხი მაგიდის გვერდებზე.

▶ **ელექტროხელსაწყოს ტრანსპორტირებისთვის გამოიყენეთ მხოლოდ სატრანსპორტო აღჭურვილობა, და არავითარ შემთხვევაში არ გამოიყენოთ დამცავი მოწყობილობები ან ნამზადის საყრდენები.**

ტექნიკური მომსახურება და სერვისი

ტექნიკური მომსახურება და გაწმენდა

▶ **ელექტროხელსაწყოთი ნებისმიერი სამუშაოს შესრულებისას გამორთეთ ელექტროკვების კაბელის შტეფსელი როზეტიდან.**

▶ **სათანადო და უსაფრთხო მუშაობისუზრუნველსაყოფად დაიცავით ელექტრო ხელსაწყოს და ვენტილაციის ჰაერსატარის სისუფთავე.**

თუ საჭიროა შემაერთებელი კაბელის გამოცვლა, ეს უნდა განხორციელდეს **Bosch** ელექტროხელსაწყოების ავტორიზებული სერვის **Bosch** ცენტრში, საფრთხის თავიდან ასაცილებლად.

ქანქარა დამცავი გარსაცმი **(7)** ყოველთვის თავისუფლად უნდა მოძრაობდეს და ავტომატურად იხურებოდეს.ამიტომ, ყოველთვის სუფთად შეინახეთ ქანქარა დამცავი გარსაცმის გარშემო ზონა.

ყოველი სამუშაო ოპერაციის შემდეგ მოაშორეთ მტვერი და ბურბუშელა ჰაერის ნაკადით ან ფუნჯით.

რეგულარულად გაწმინდეთ სრიალის გორგოლაჭი **(22)**.

ხმაურის დონის შესამცირებლად მისაღები ზომები

მწარმოებლის მიერ მისაღები ზომები:

– თანაბარი ჩართვა
– მოდის სახერხ დისკთან ერთად, რომელიც შემუშავებულია სპეციალურად ხმაურის დონის შესამცირებლად

მომხმარებლის მიერ მისაღები ზომები:

– ვიბრაციის დაბალი დონით მყარ სამუშაო მაგიდაზე დაყენება
– სახერხი დისკების გამოყენება ხმაურის დონის შემცირების ფუნქციით
– სახერხი დისკის და ელექრტოხელსაწყოს რეგულარული გაწმენდა

ტექნიკური მომსახურების სამსახური და კონსულტაციები გამოყენების საკითხებთან დაკავშირებით

საქართველო

ტელ.: +995322510073

რაიმე კითხვების წარმოქმნასთან დაკავშირების შემთხვევაში ან სათადარიგო ნაწილების შეკვეთისას აუცილებლად მიუთითეთ პროდუქციის 10-ნიშნა სასაქონლო ნომერი. ეს ნომერი შეგიძლიათ იხილოთ ხელსაწყოს ქარხნულ ფირფიტაზე.

უტილიზაცია

ელექტროხელსაწყოები, აღჭურვილობა და შეფუთვა უნდა გადაყაროთ გარემოსთვის უსაფრთხო მეთოდით.

არ გადაყაროთ ელექტროხელსაწყოები საყოფაცხოვრებო ნაგავთან ერთად!

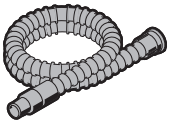

Ø 28 mm:
2 608 000 772 (3.2 m)

GAS 18V-12 MC

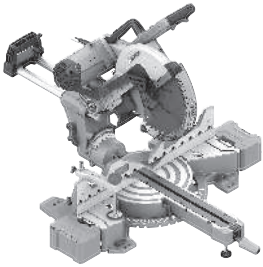

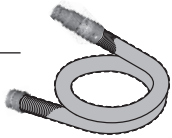

Ø 28 mm:
2 608 000 885 (4 m)

GAS 12-40 MA

GAS 35 M AFC

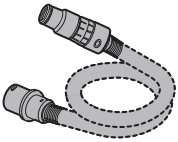

Ø 22 mm:
2 608 000 567 (5 m)
Ø 35 mm:
2 608 000 565 (5 m)

GAS 55 M AFC

Ø 22 mm:
2 608 000 568 (5 m)
Ø 35 mm:
2 608 000 566 (5 m)

Servicekontakte
Service Contacts
Contacts de Service
Contactos de Servicio
Контакты сервисных центров

https://www.bosch-pt.com/serviceaddresses

Garantiebedingungen
Guarantee Conditions
Conditions de Garantie
Condiciones de Garantía
Условия гарантии

https://www.bosch-pt.com/guarantee/202601